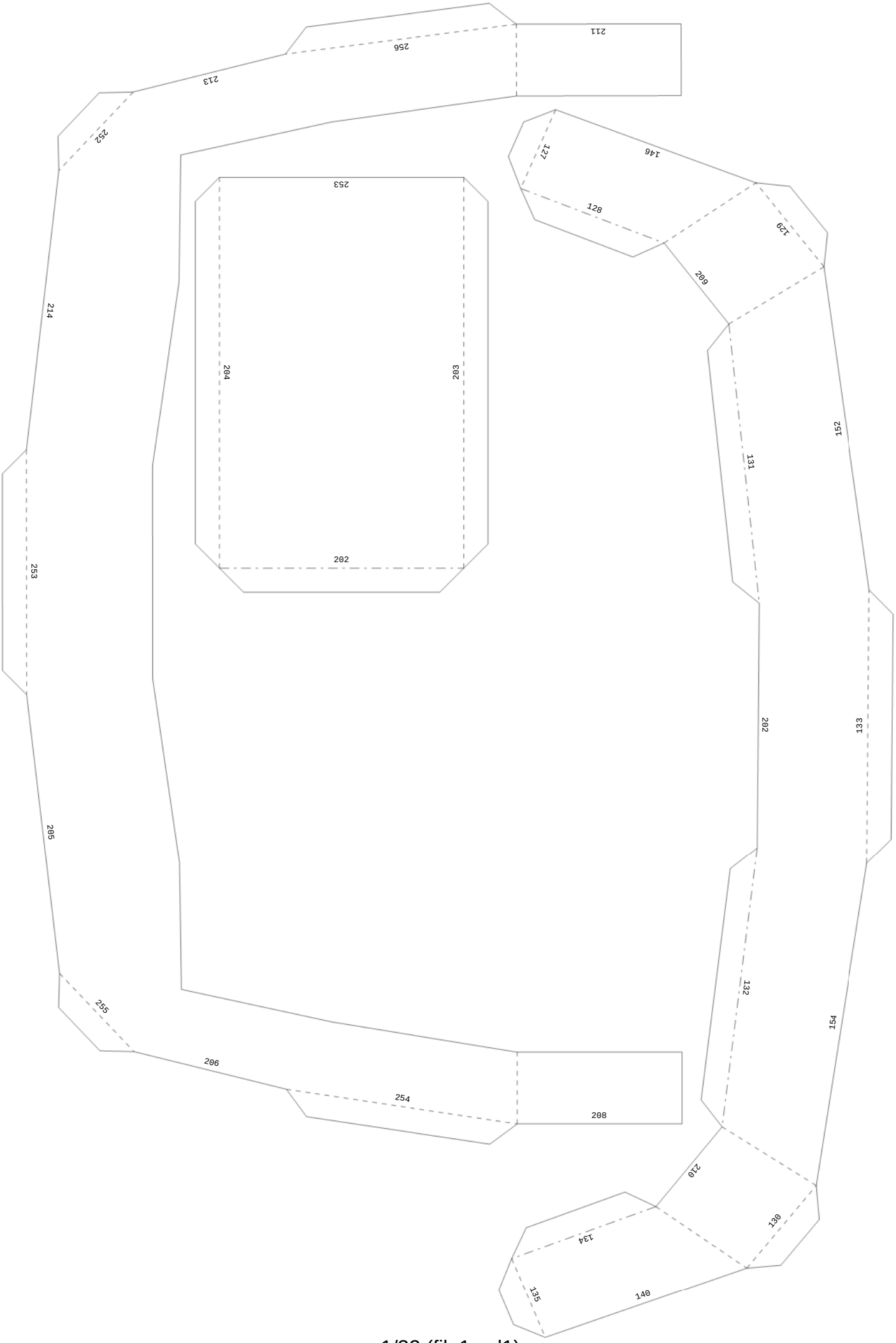

1/32 (fila1 col1)

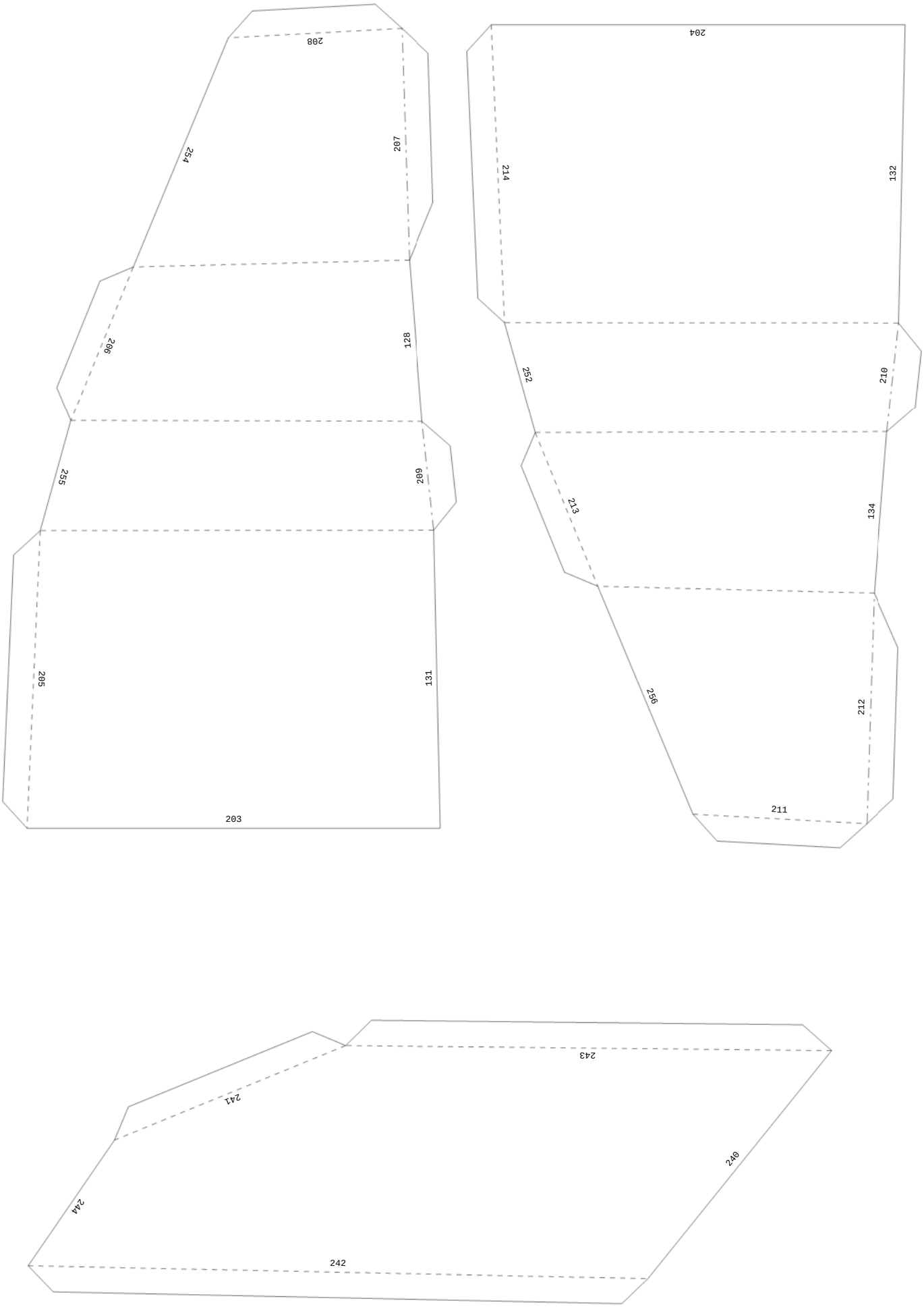
208
254
207
206
128
255
209
205
131
203
204
214
132
252
210
213
134
256
212
211
243
241
240
244
242

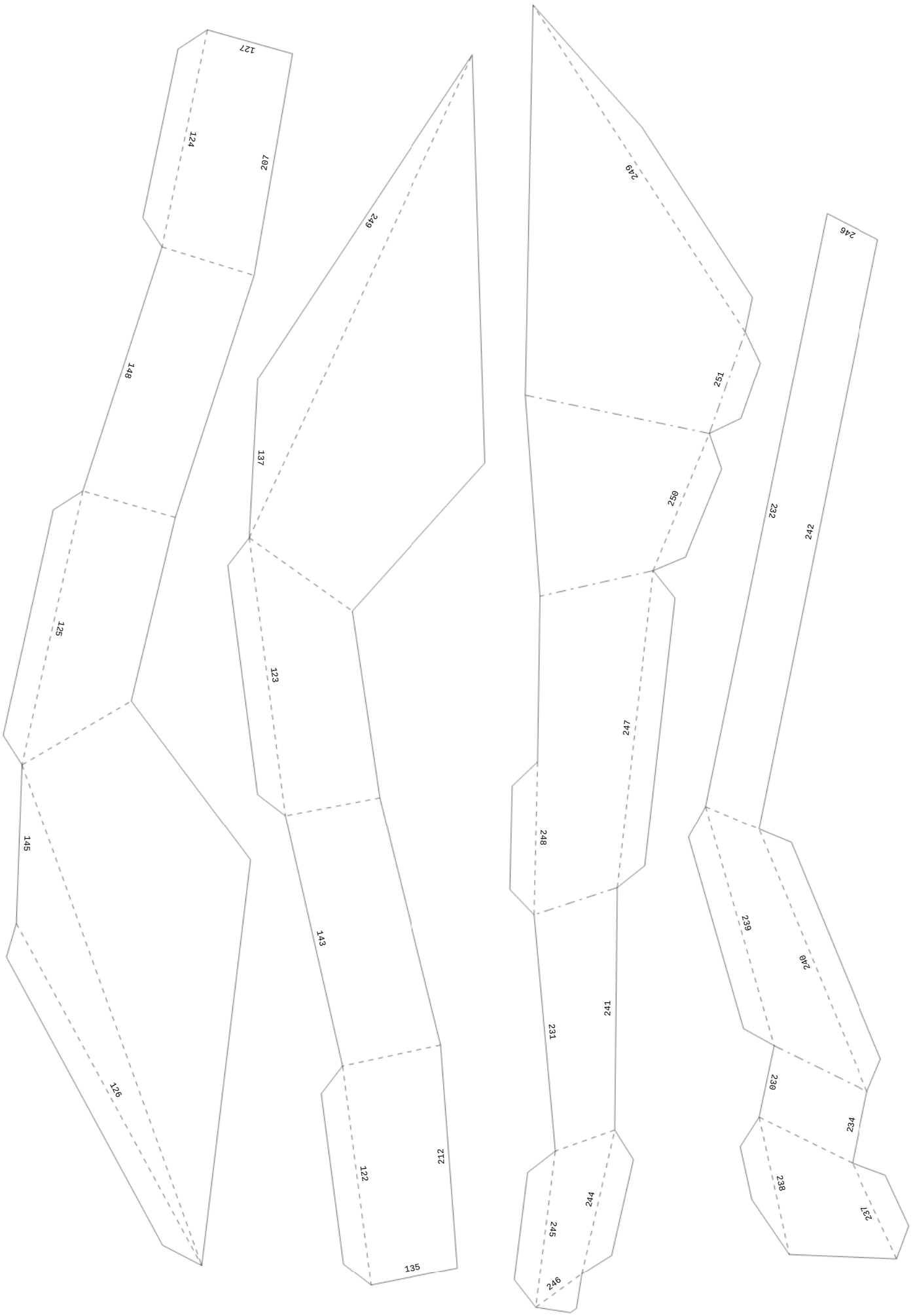

3/32 (fila1 col3)

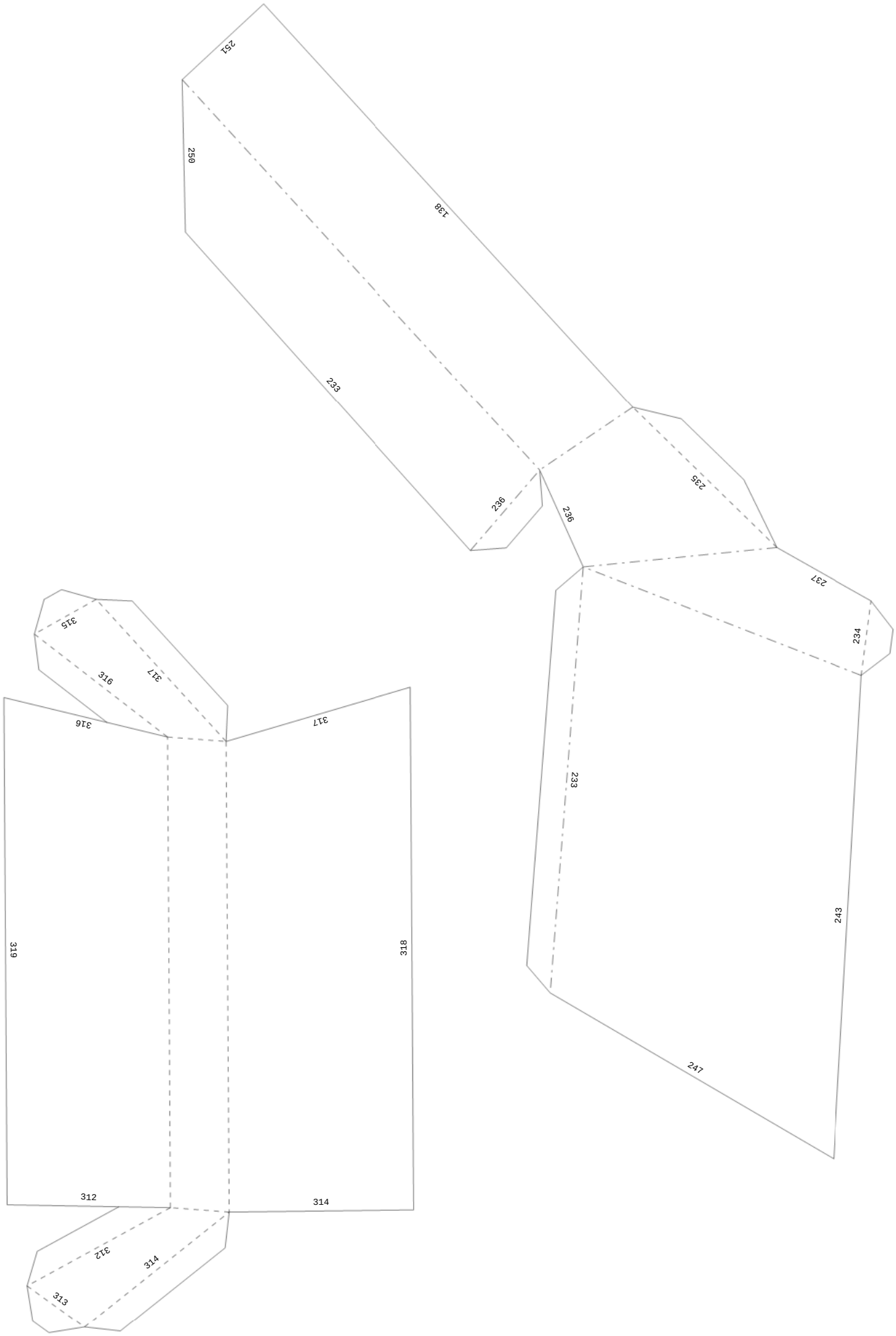

4/32 (fila1 col4)

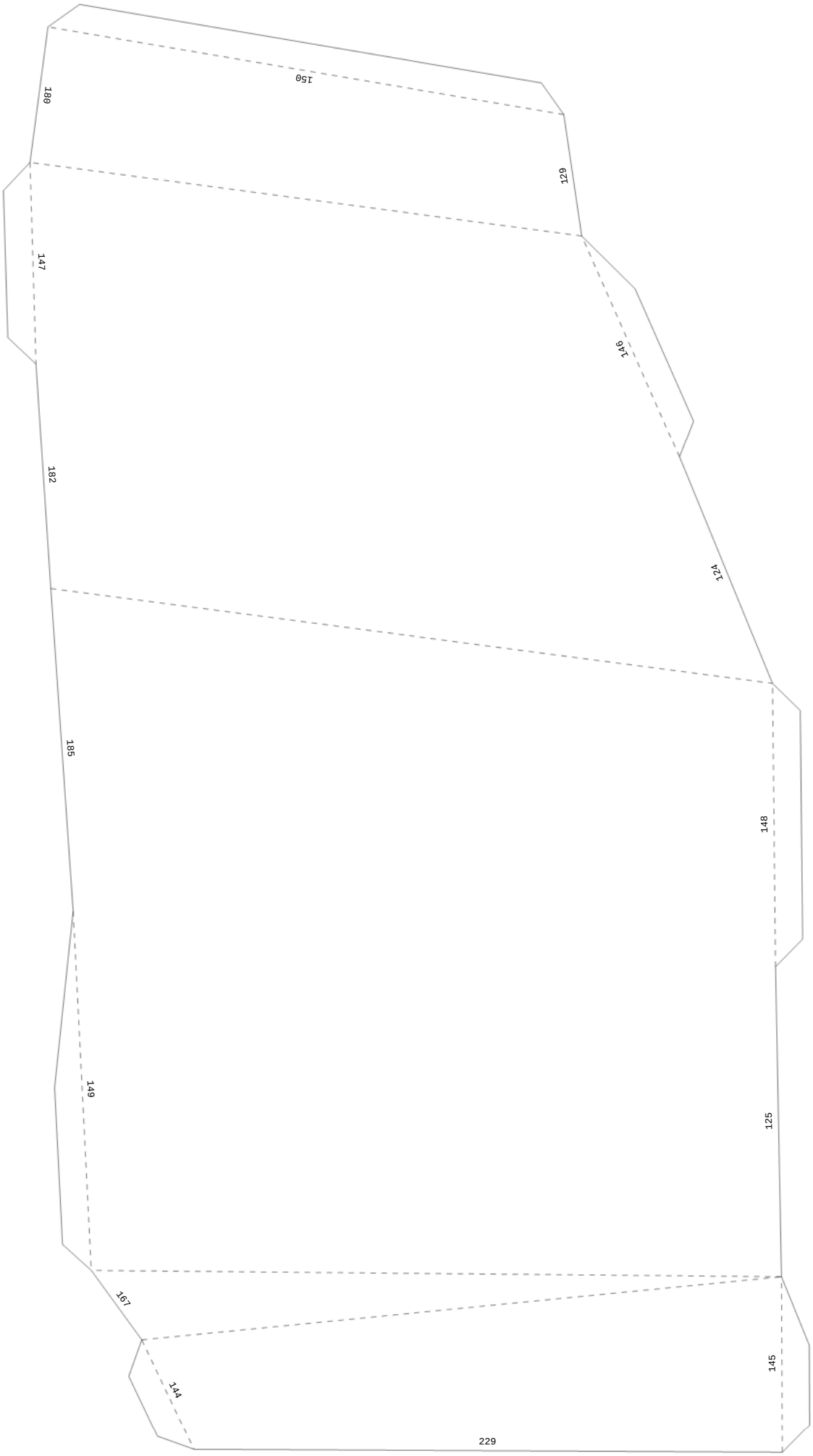
150
180
121
147
146
182
124
185
148
149
125
167
145
144
229

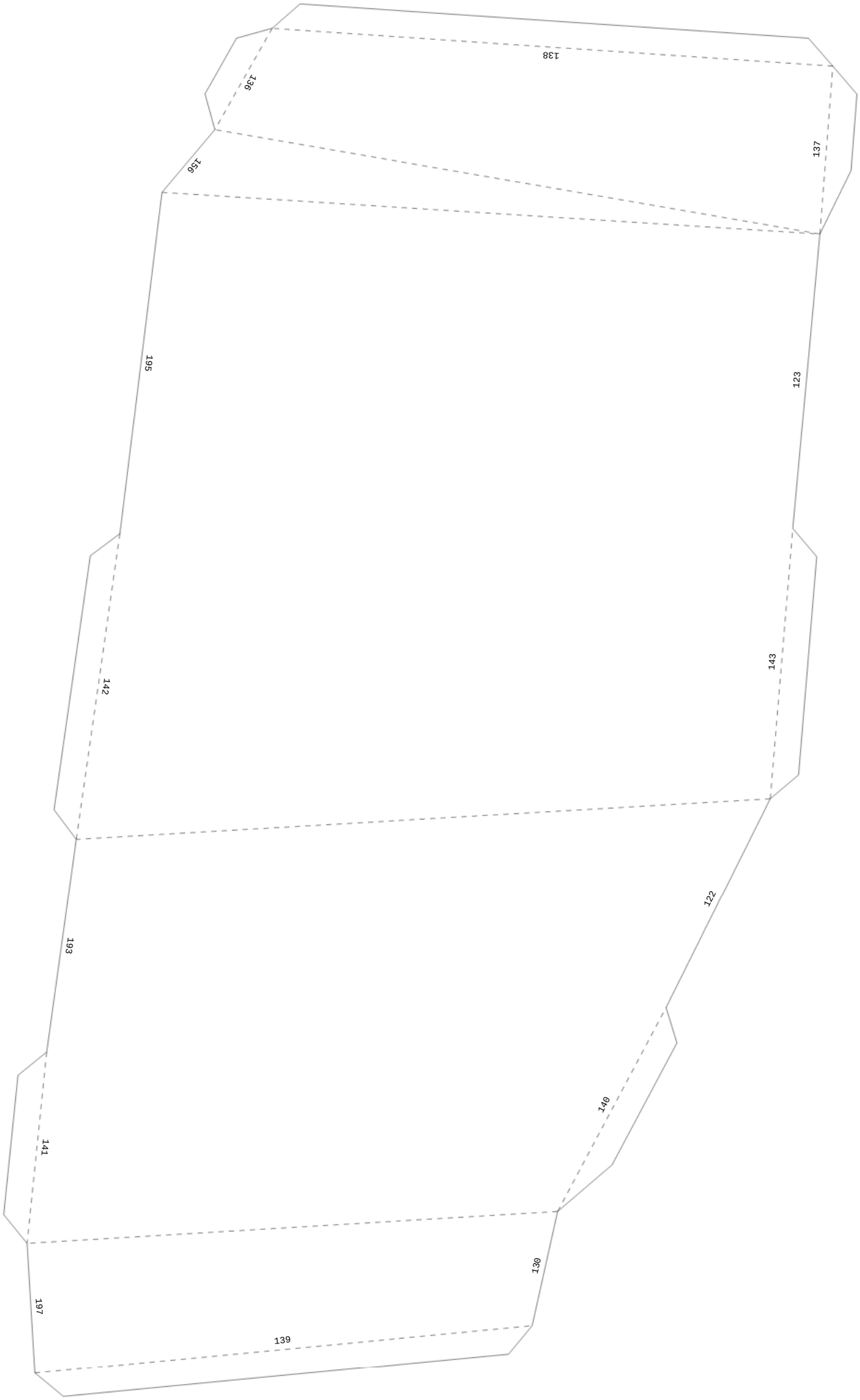
138
136
137
156
195
123
142
143
122
193
140
141
130
197
139

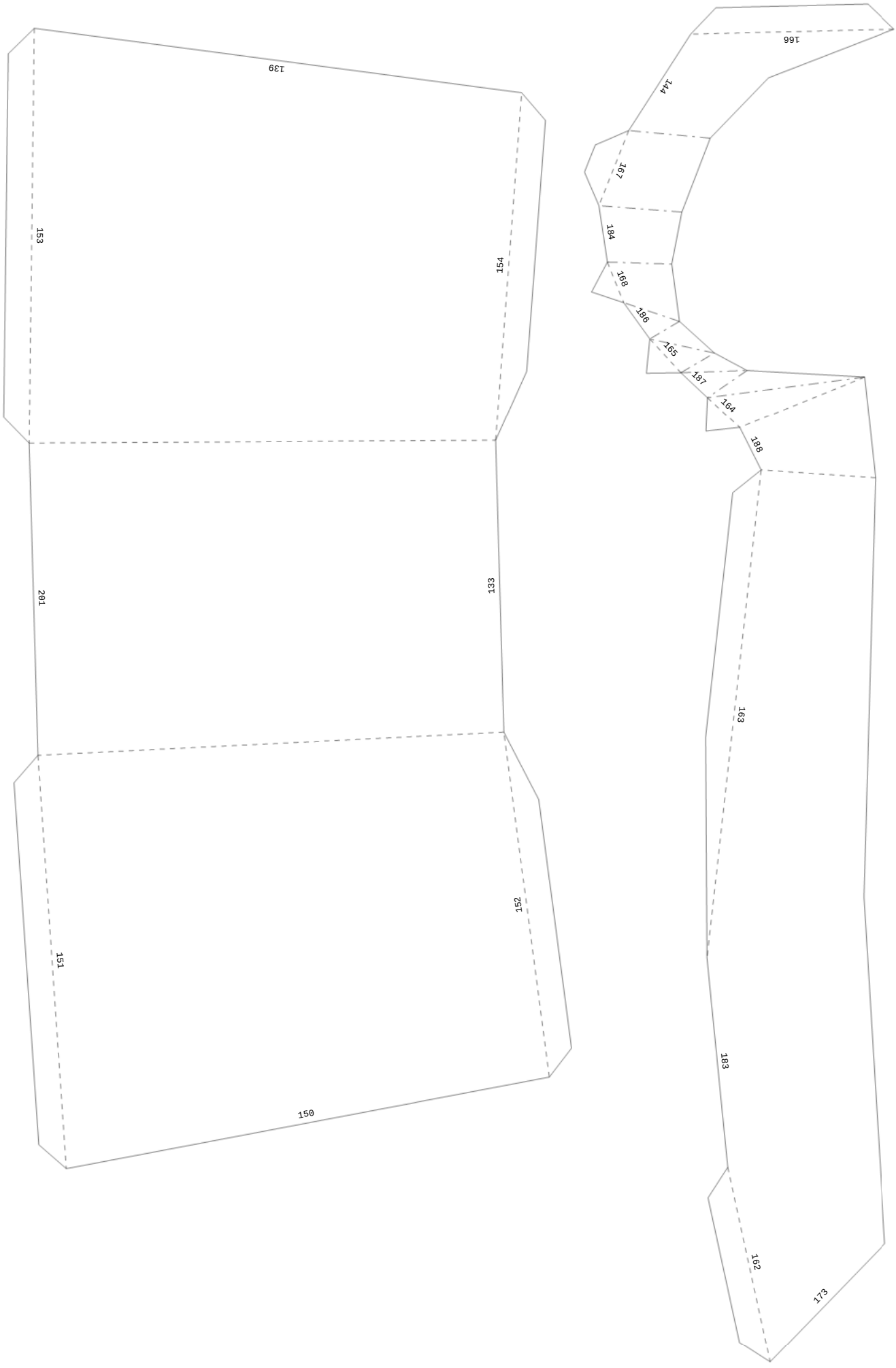
139
153
154
201
133
151
152
150
166
144
167
184
168
186
165
187
164
188
163
183
162
173

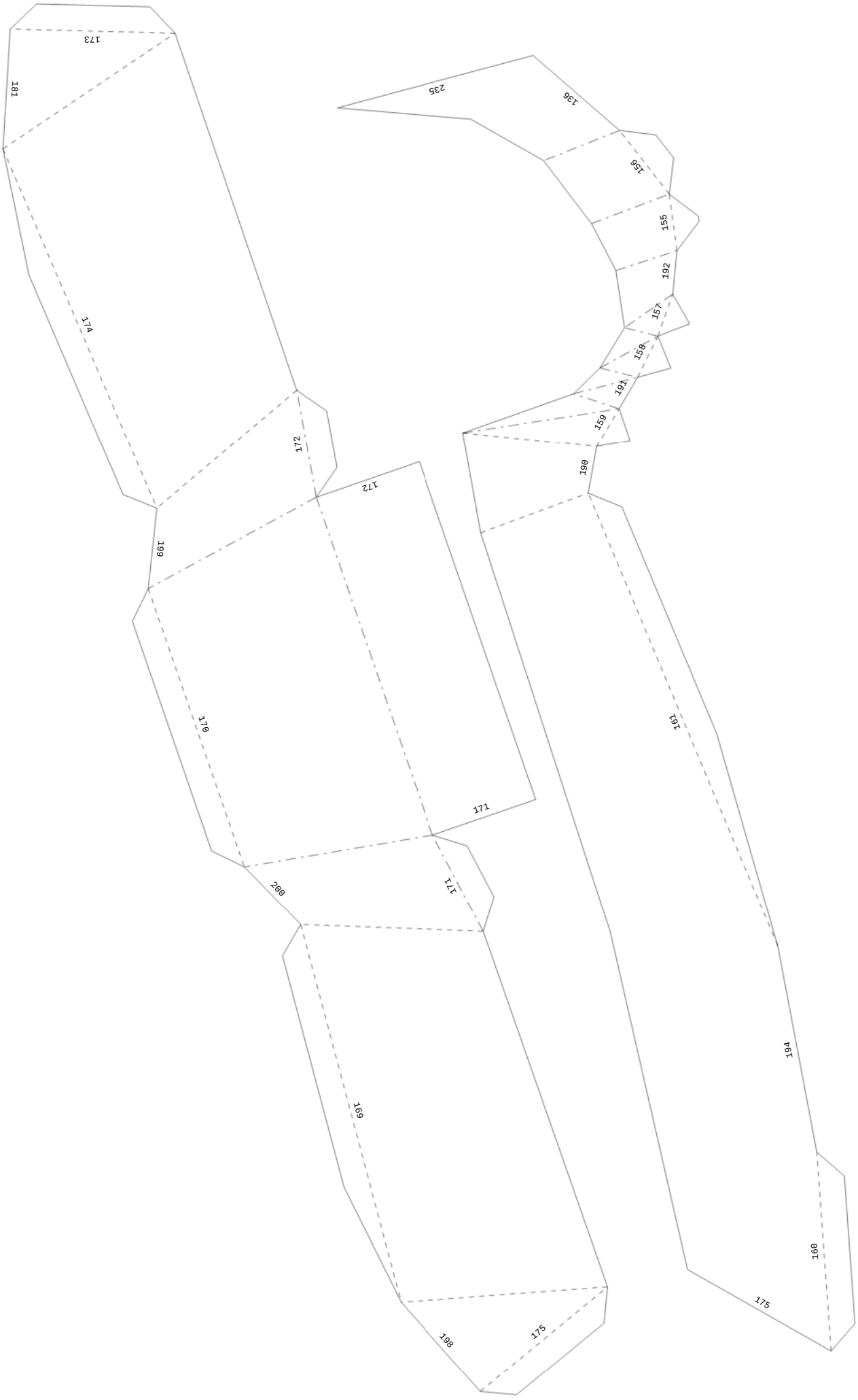

8/32 (fila1 col8)

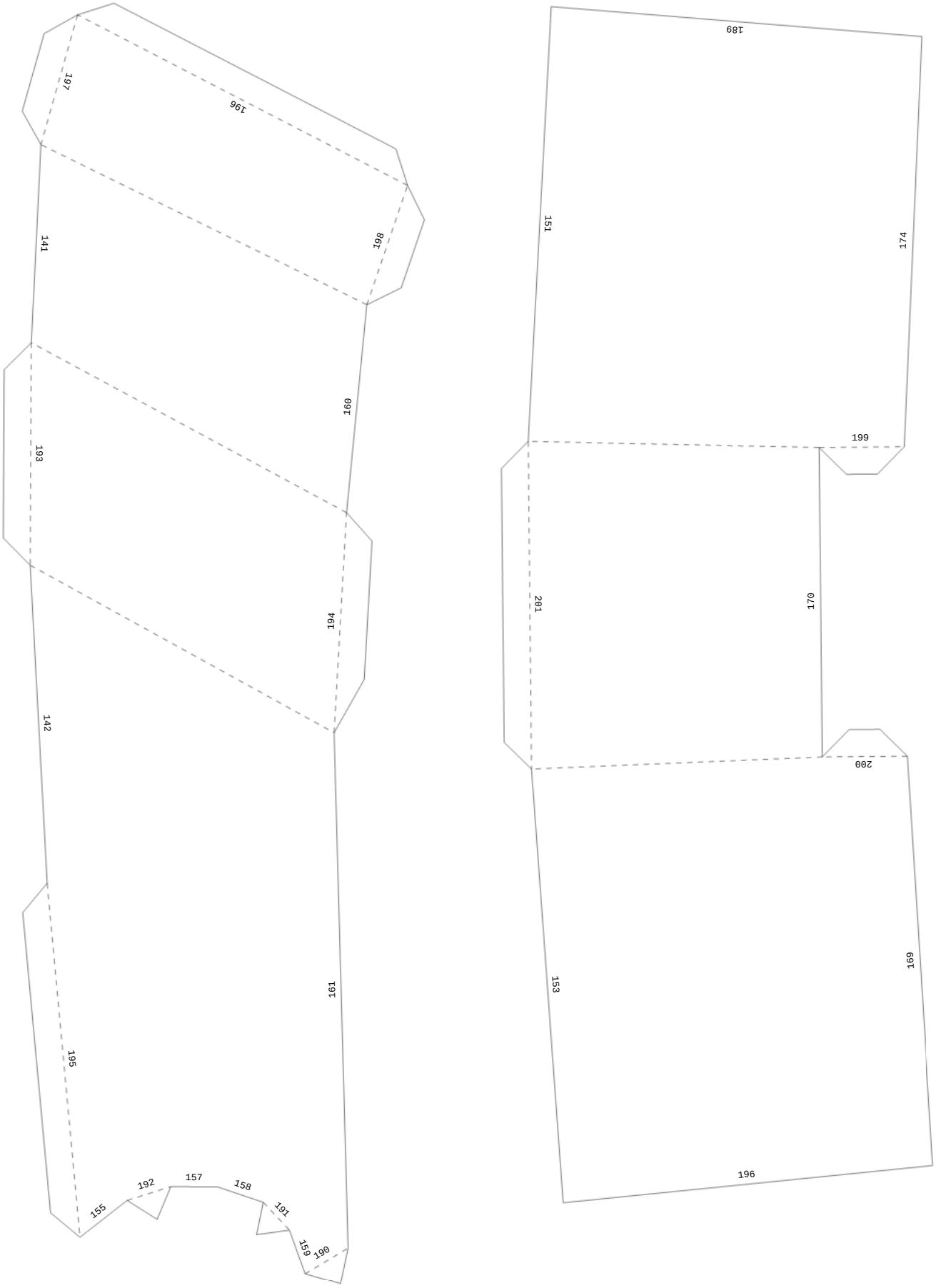
197
196
198
141
160
193
194
142
161
195
155
192
157
158
191
159
190
189
151
174
199
201
170
200
153
169
196

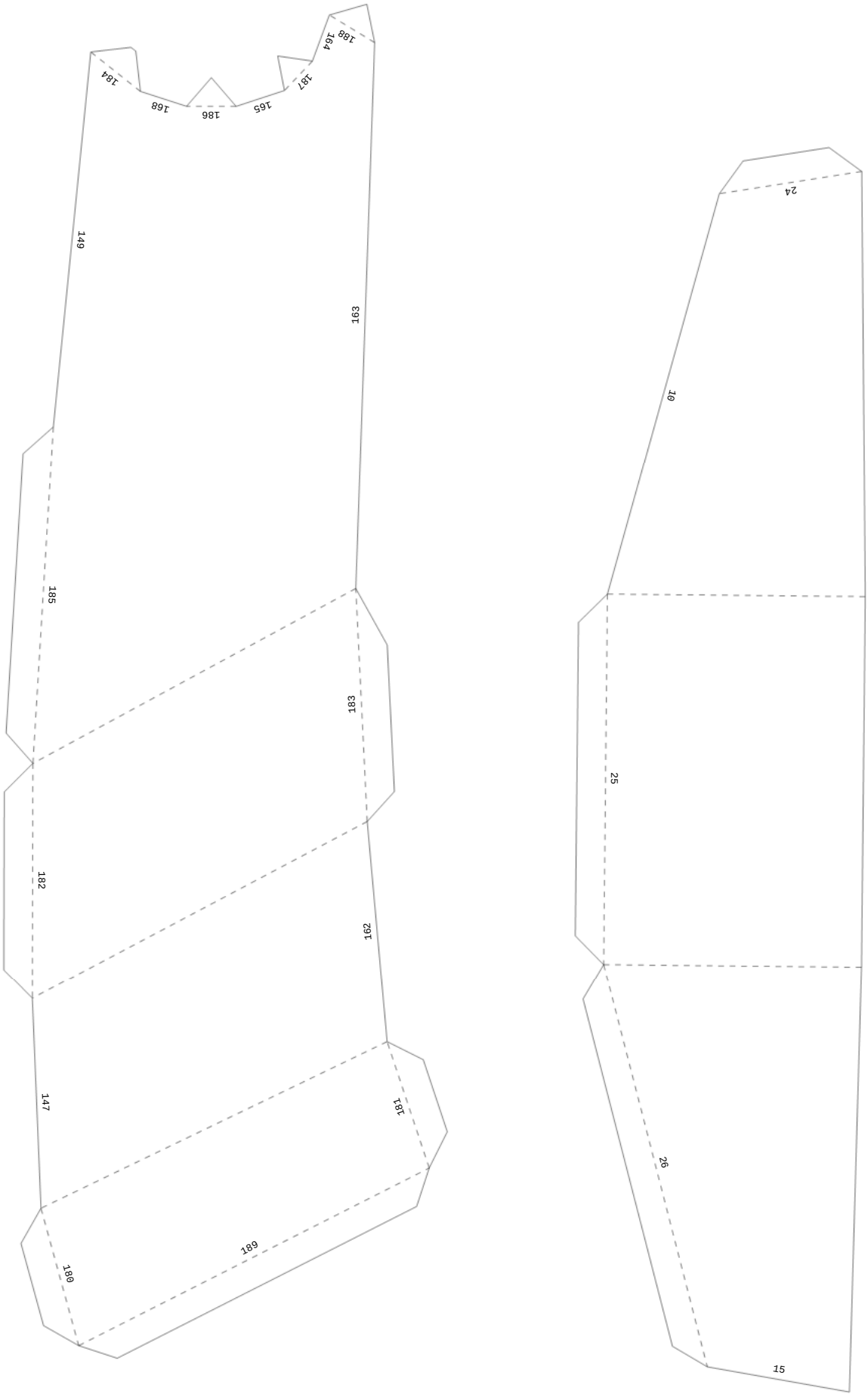
149
163
185
183
182
162
147
181
189
180
24
10
25
26
15

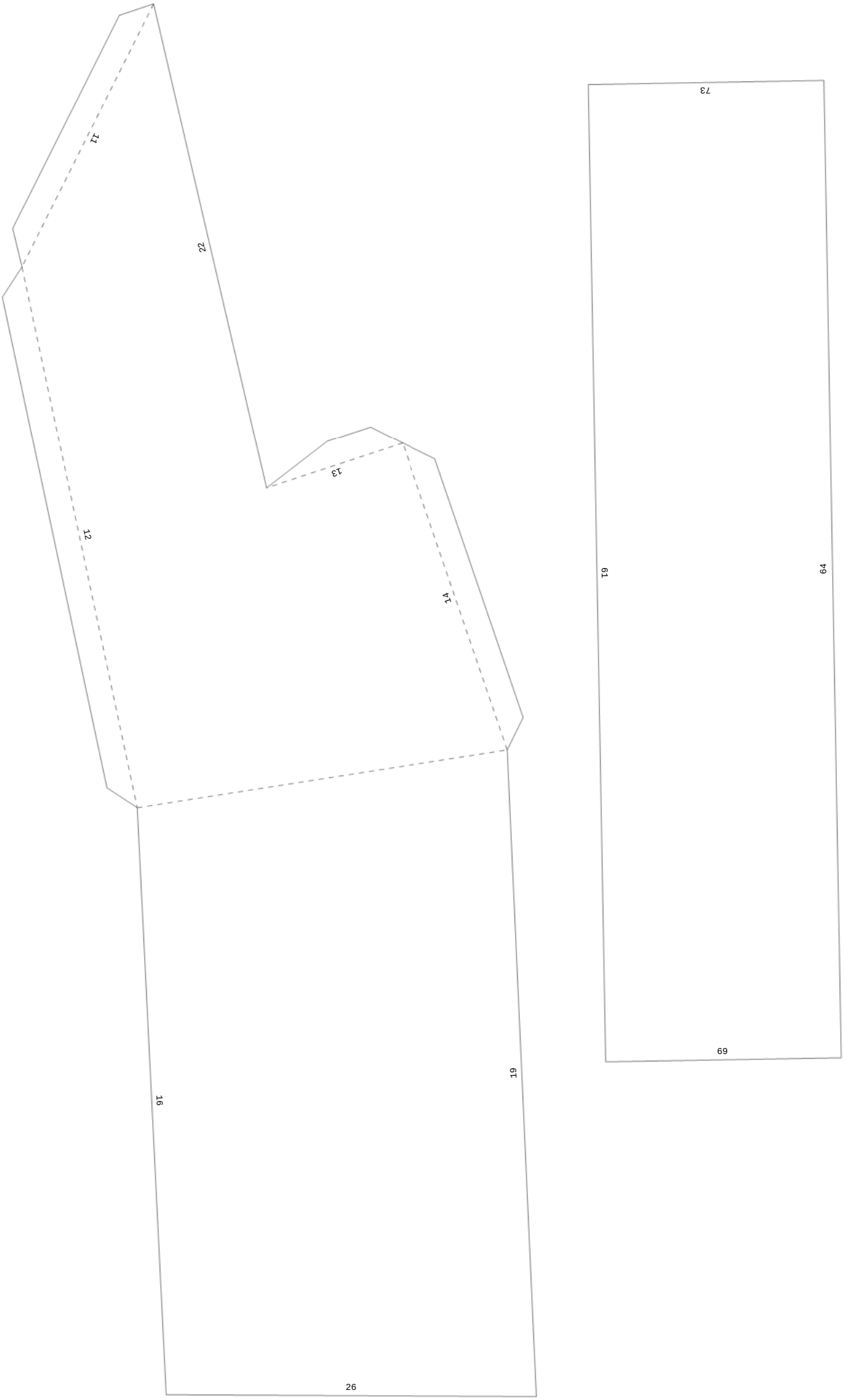

11/32 (fila1 col11)

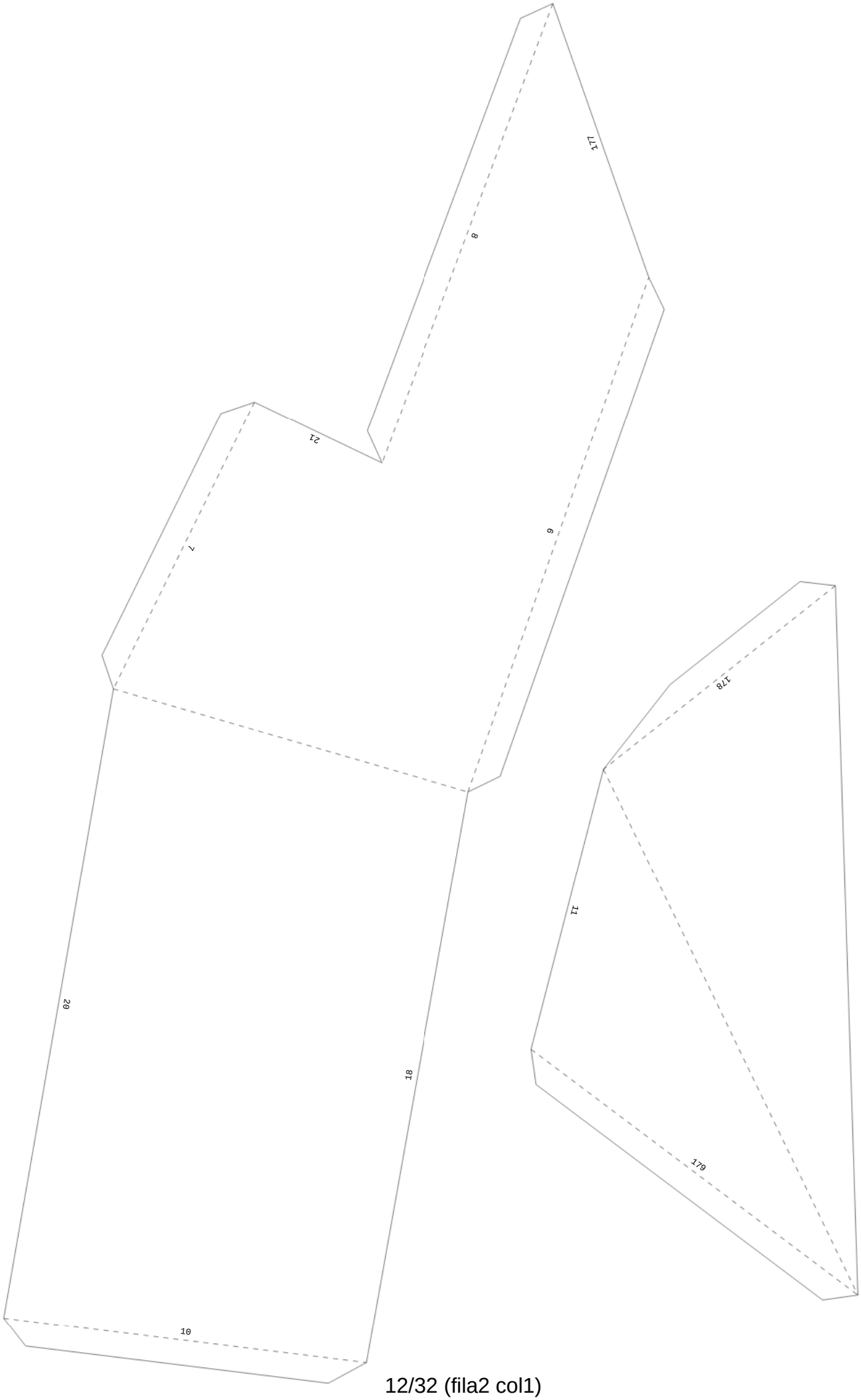

12/32 (fila2 col1)

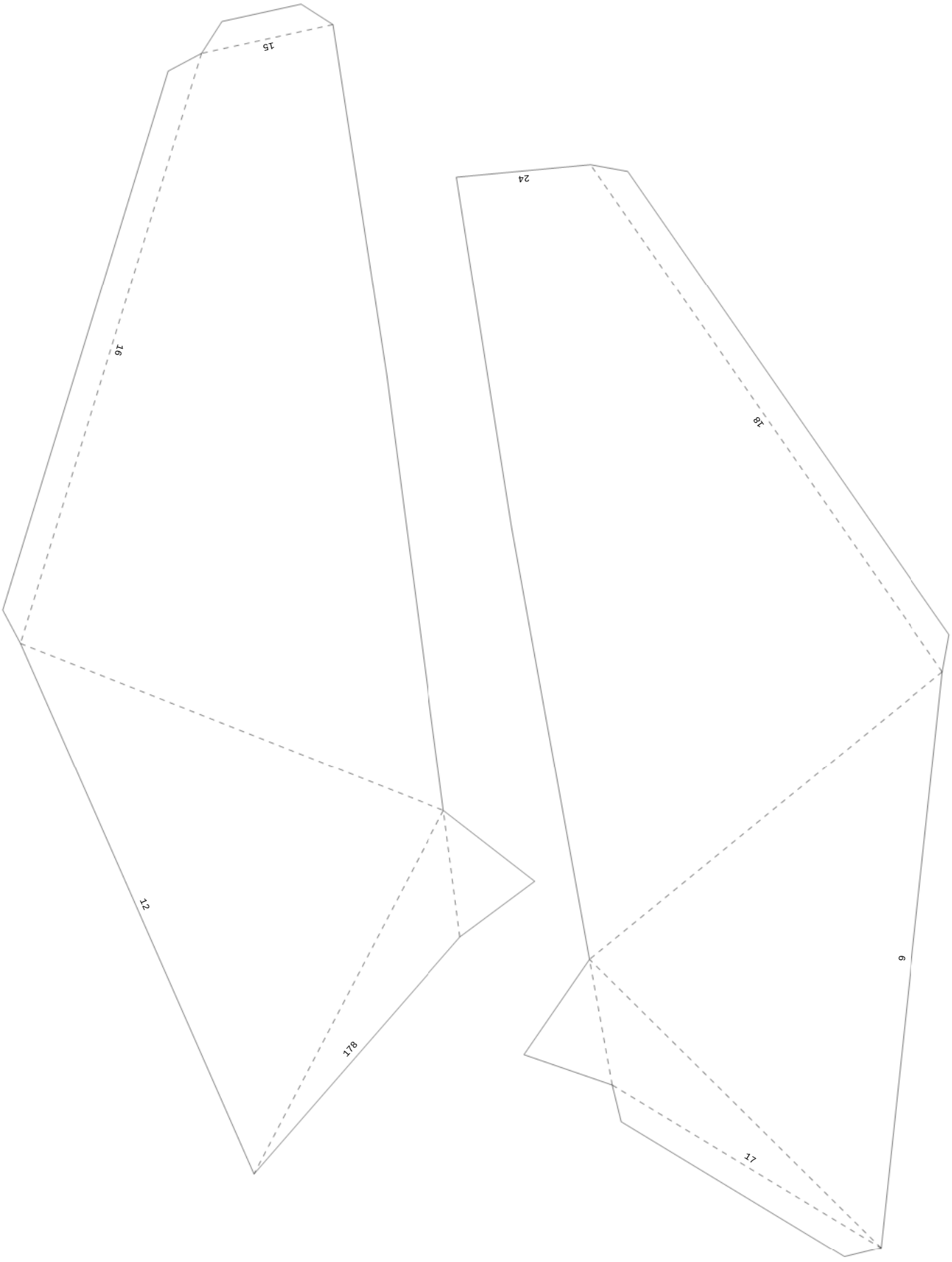
15
16
12
178
24
18
9
17

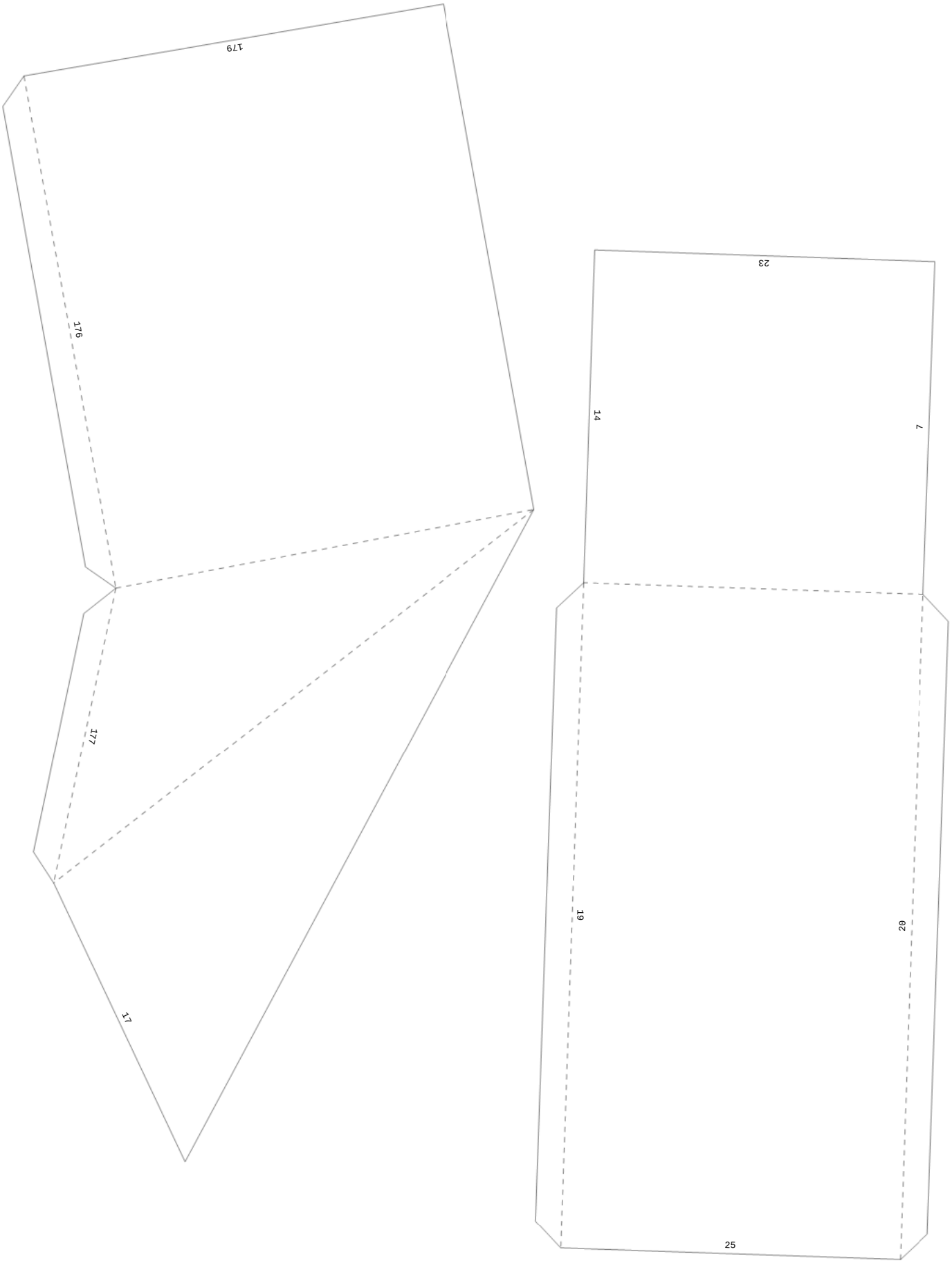
179
176
177
17
23
14
7
19
20
25

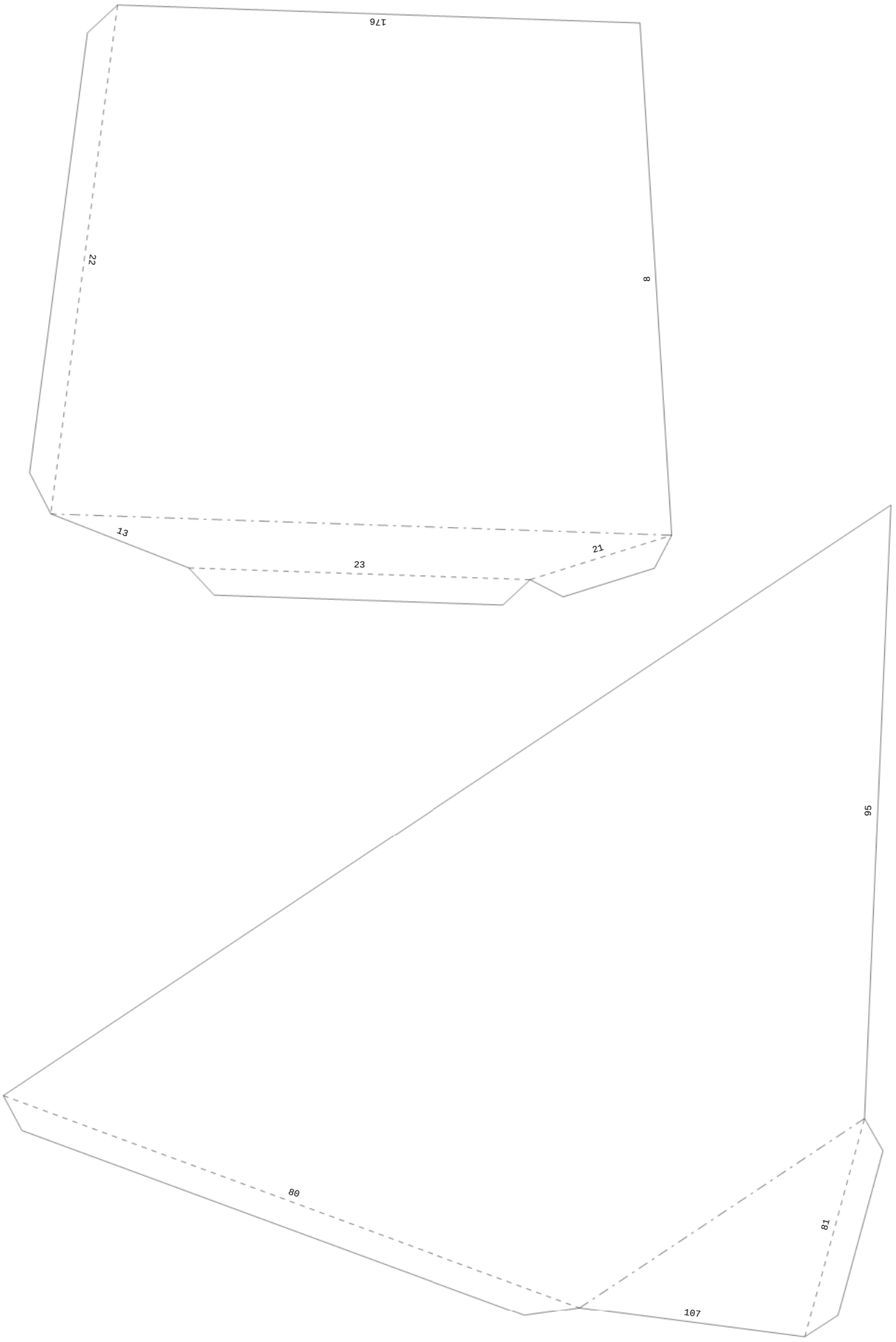
176
22
8
13
23
21
95
80
81
107

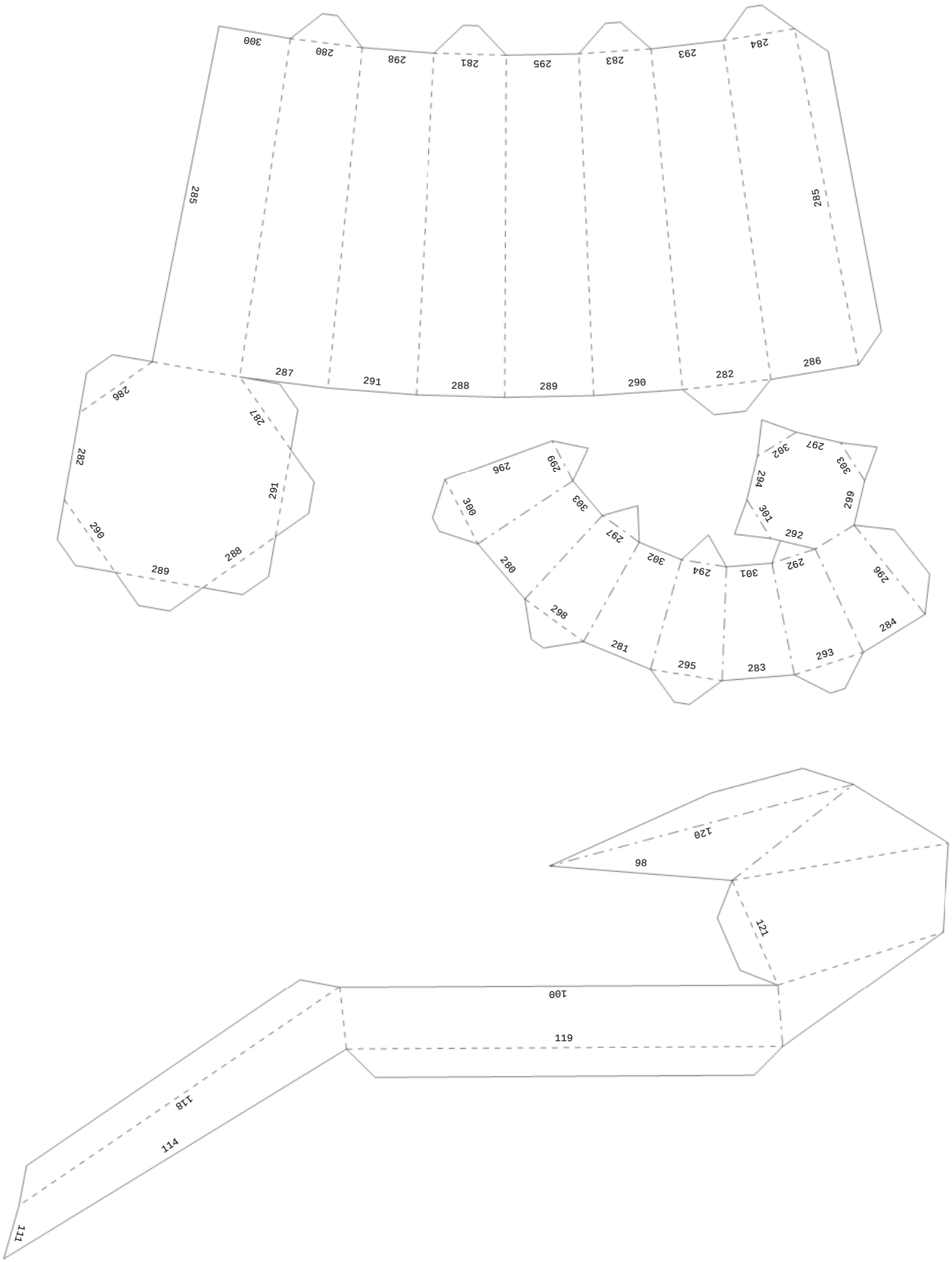
300
280
298
281
295
283
293
284
285
285
287
291
288
289
290
282
286
286
287
282
281
290
289
288
296
299
300
303
297
290
302
294
301
292
298
281
295
283
293
284
296
294
302
297
303
299
301
292
120
98
121
100
119
118
114
111

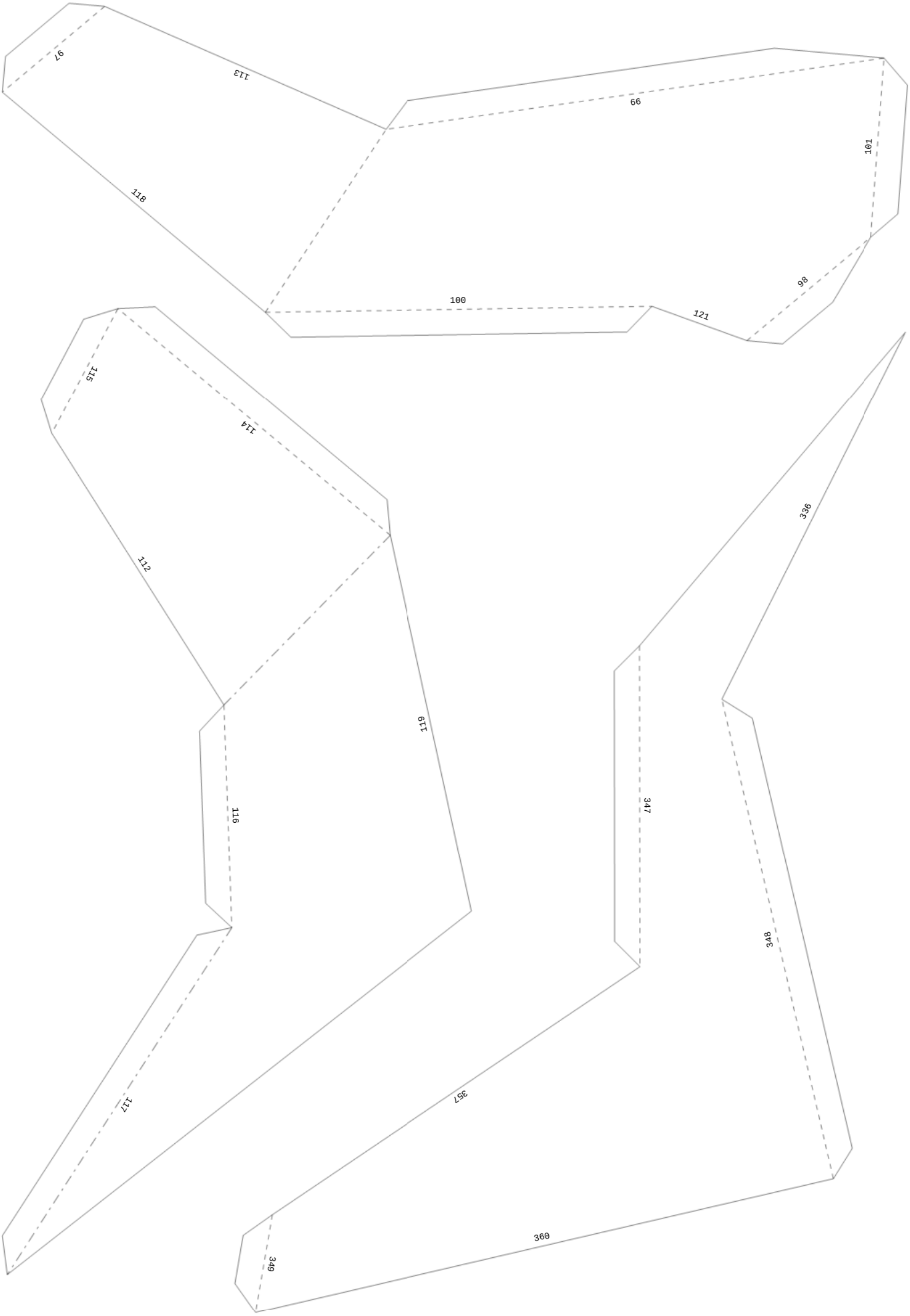
97
113
66
101
118
100
121
98
115
114
112
119
116
336
347
348
117
357
360
349

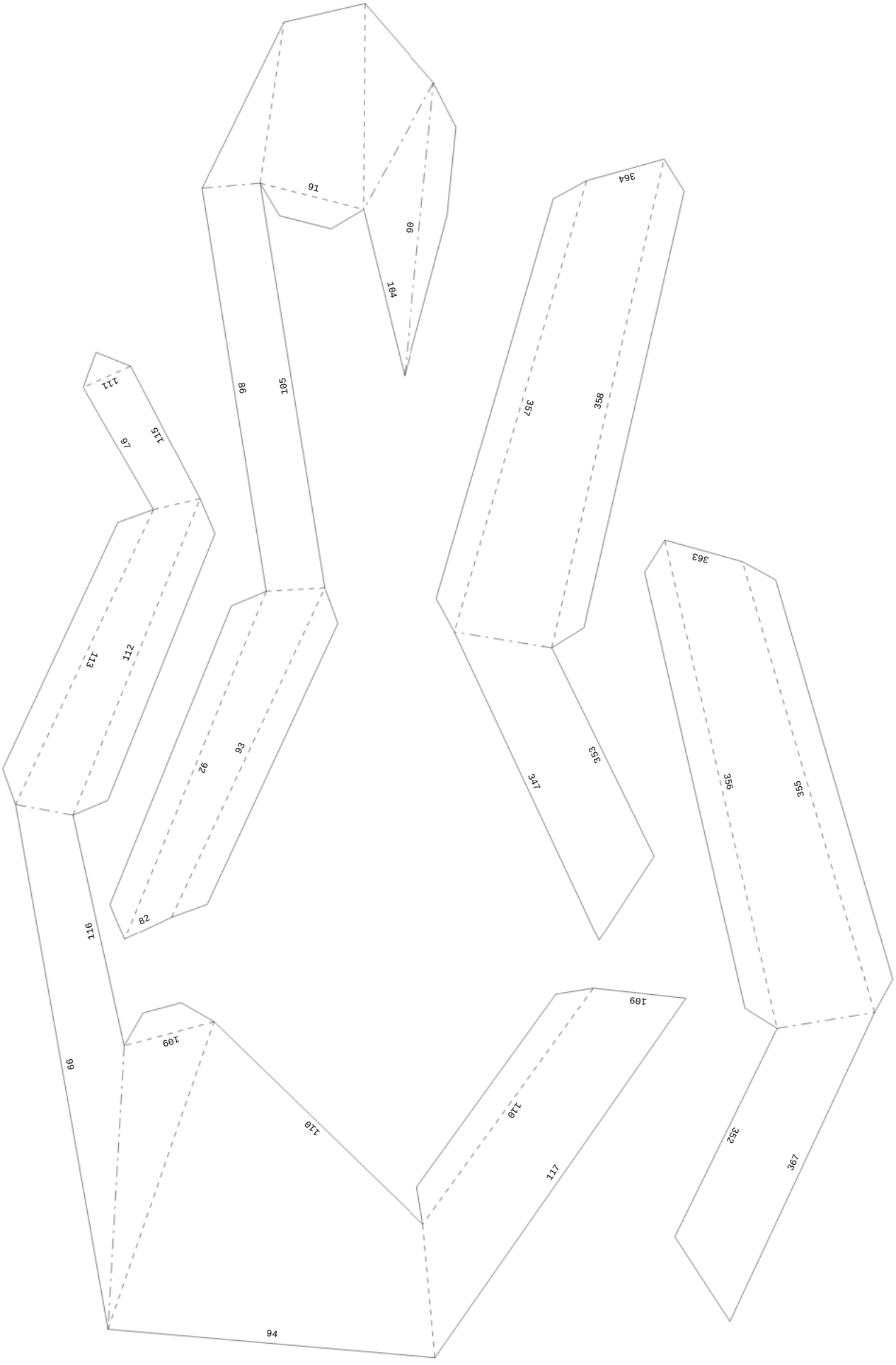
16
90
104
98
105
111
115
97
113
112
92
93
82
116
99
109
110
94
364
357
358
347
353
363
356
355
109
110
117
352
367

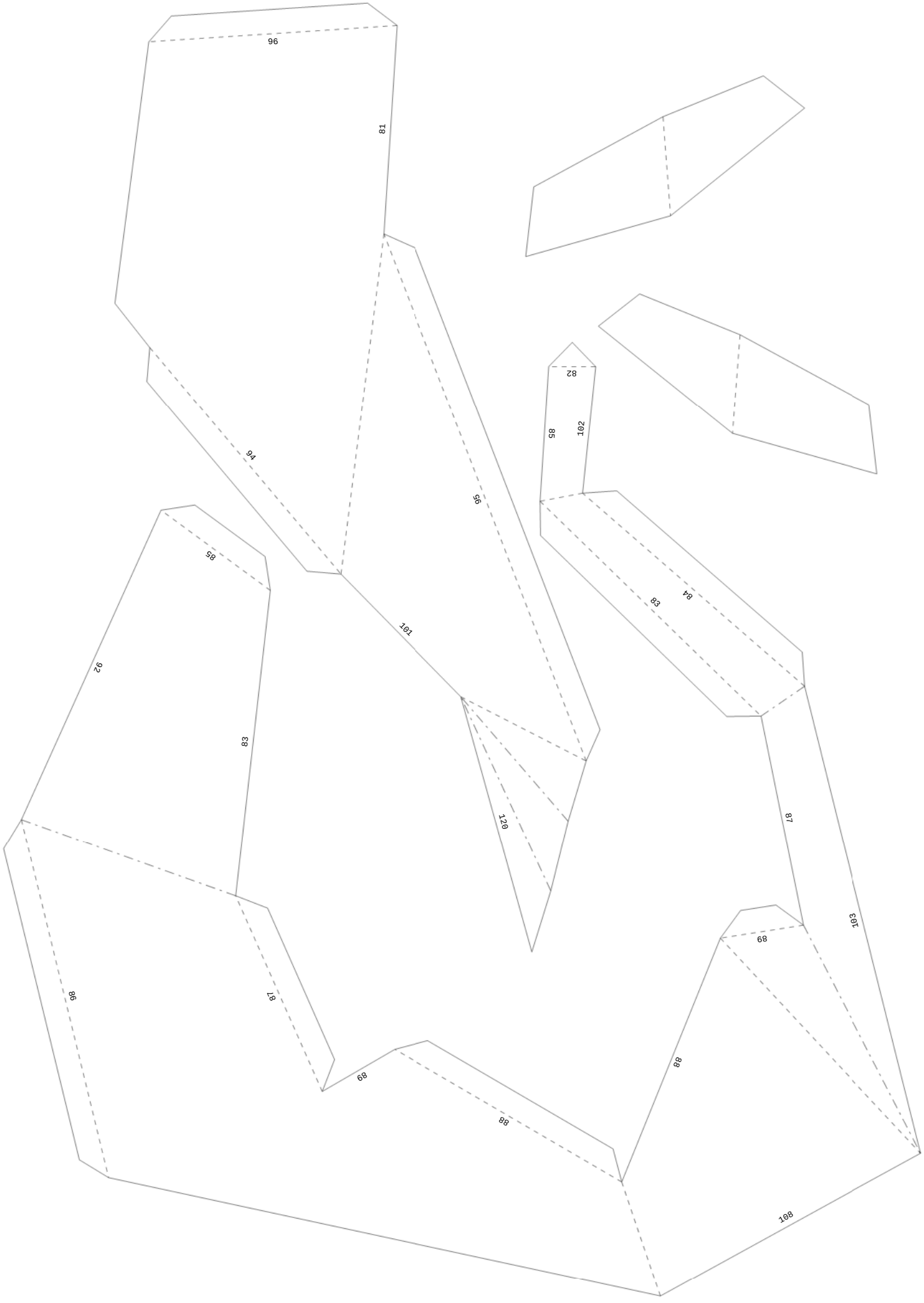
96
81
94
95
82
85
102
84
83
101
92
93
83
120
87
103
89
86
87
89
88
88
108

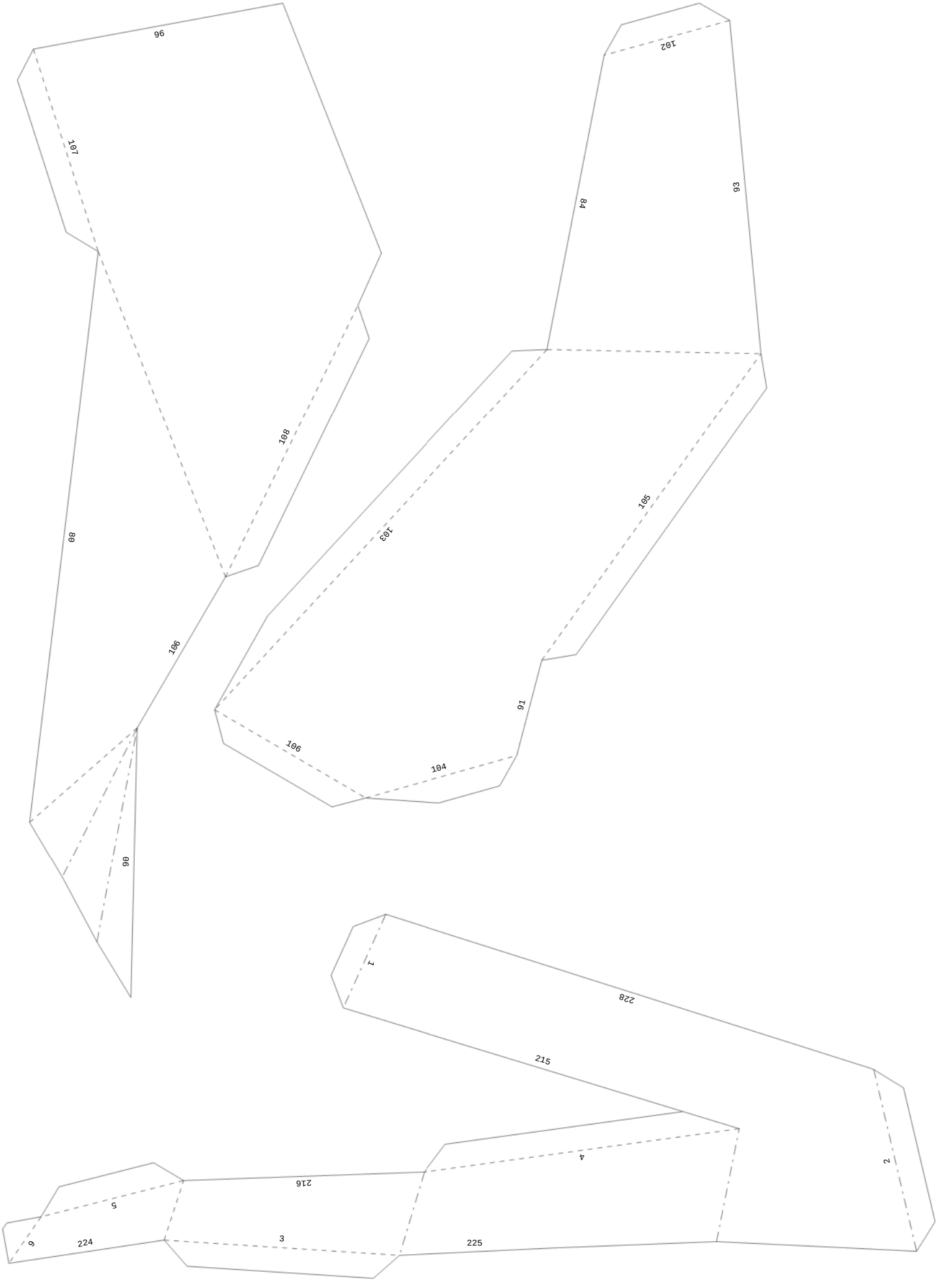
96
107
108
80
106
90
102
84
93
103
105
91
106
104
1
228
215
4
2
216
5
6
224
3
225

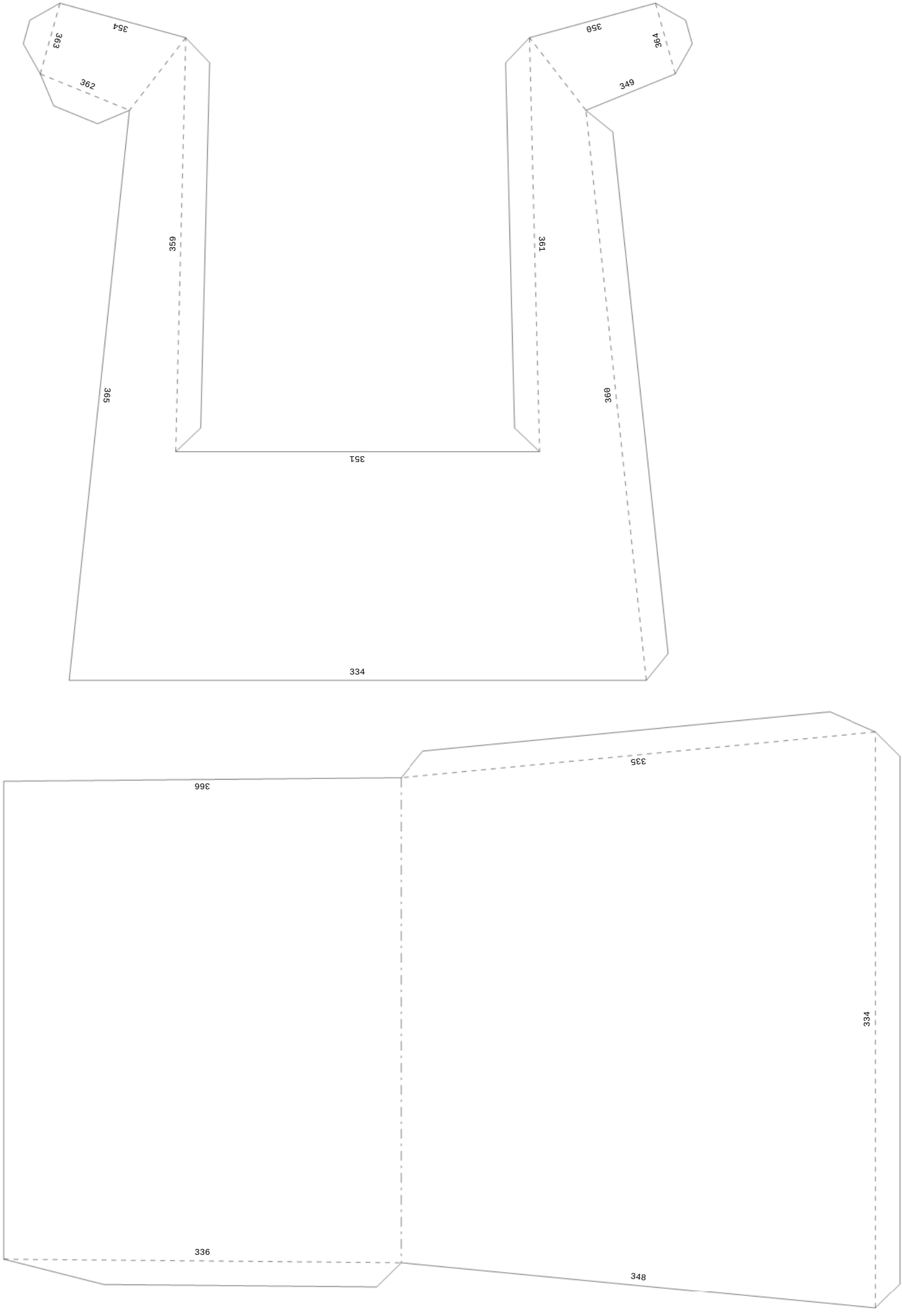
354
363
362
359
365
334
350
364
349
361
360
351
366
335
334
336
348

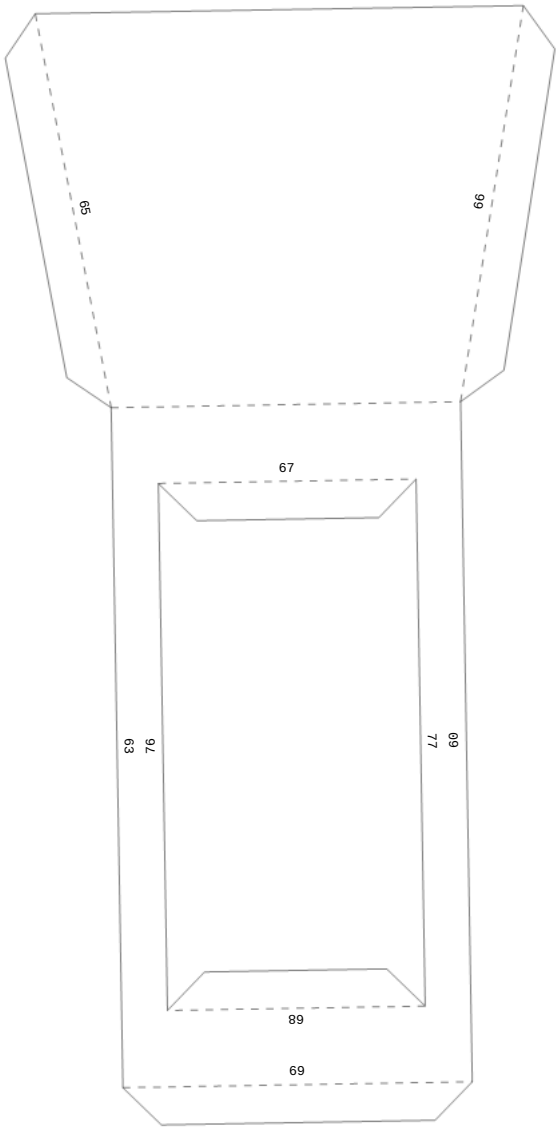
65
99
67
63
76
77
60
68
69

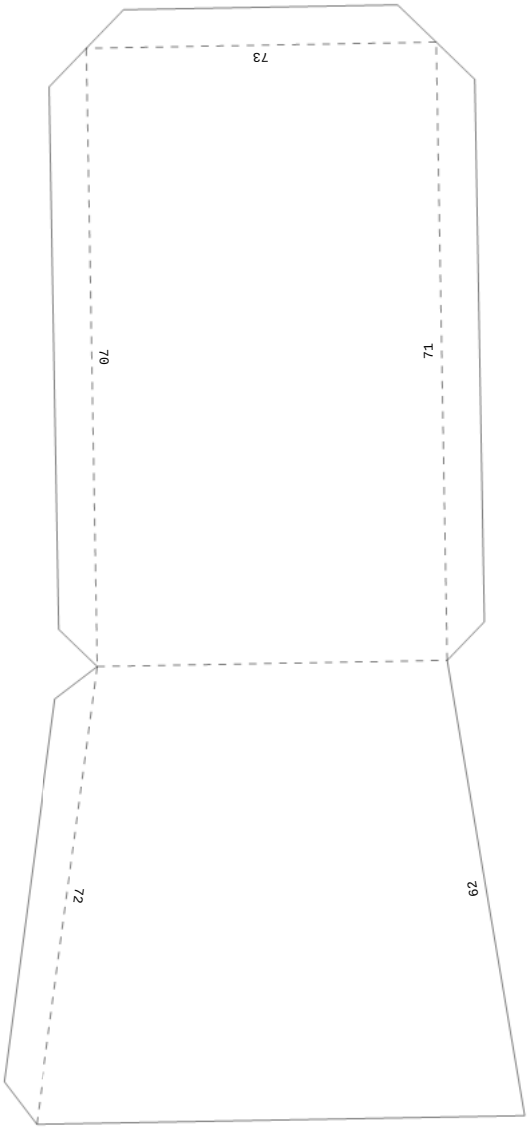
73
70
71
72
69

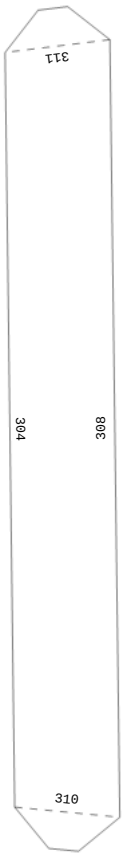
311
304
308
310

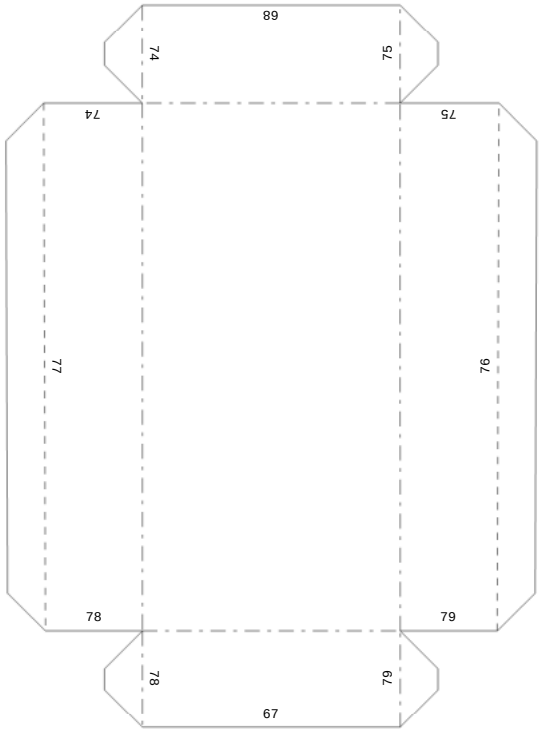
68
74
75
74
75
77
76
78
79
78
79
67

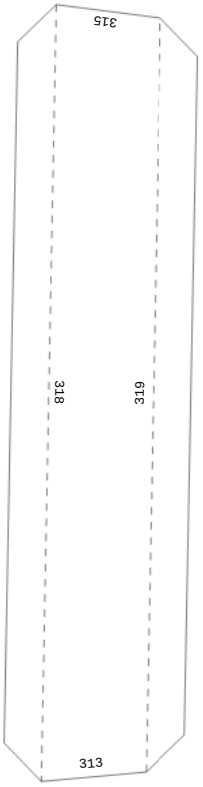
315
318
319
313

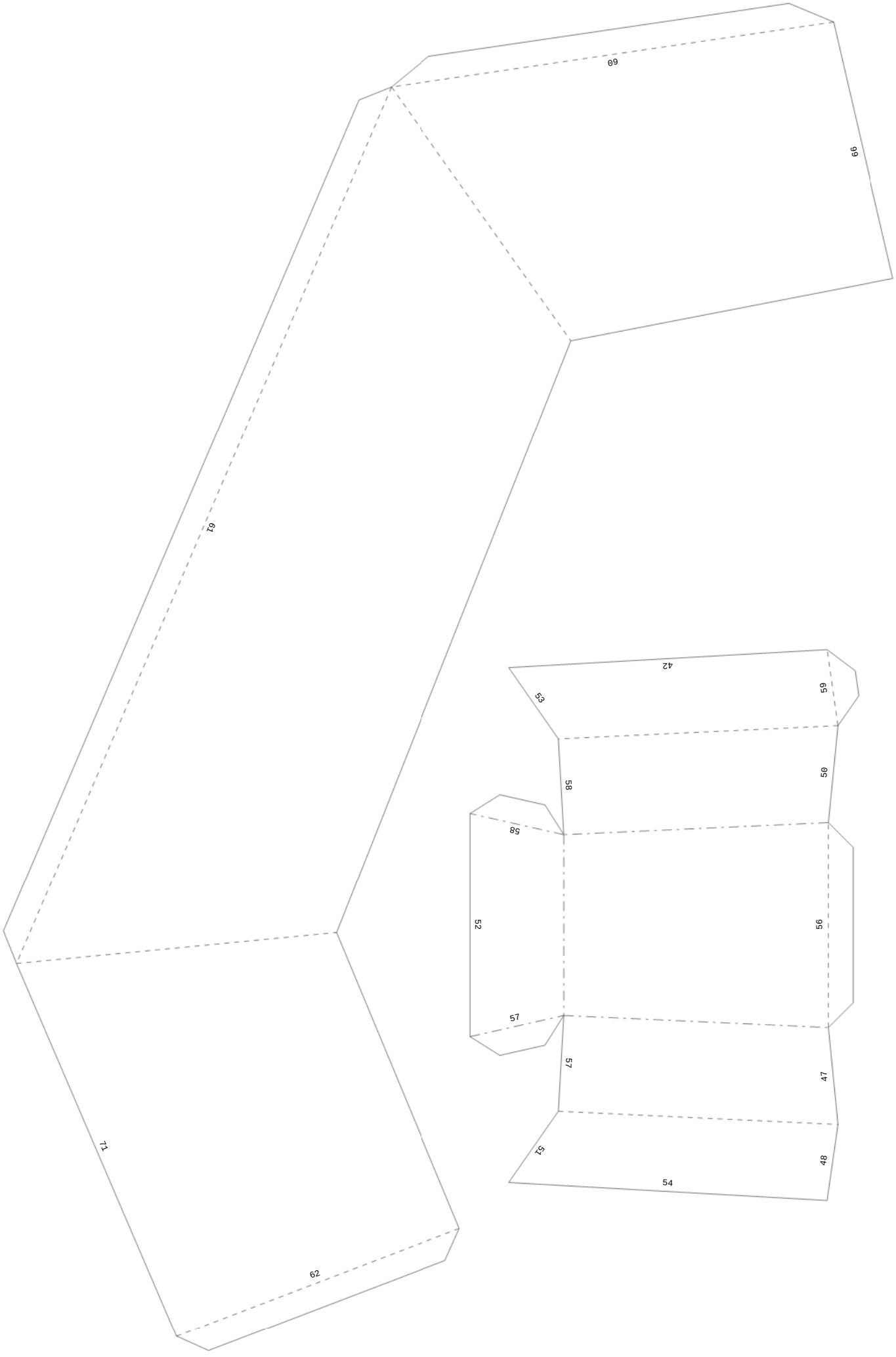
60
99
61
42
63
65
58
50
58
52
56
57
57
47
51
48
54
71
62

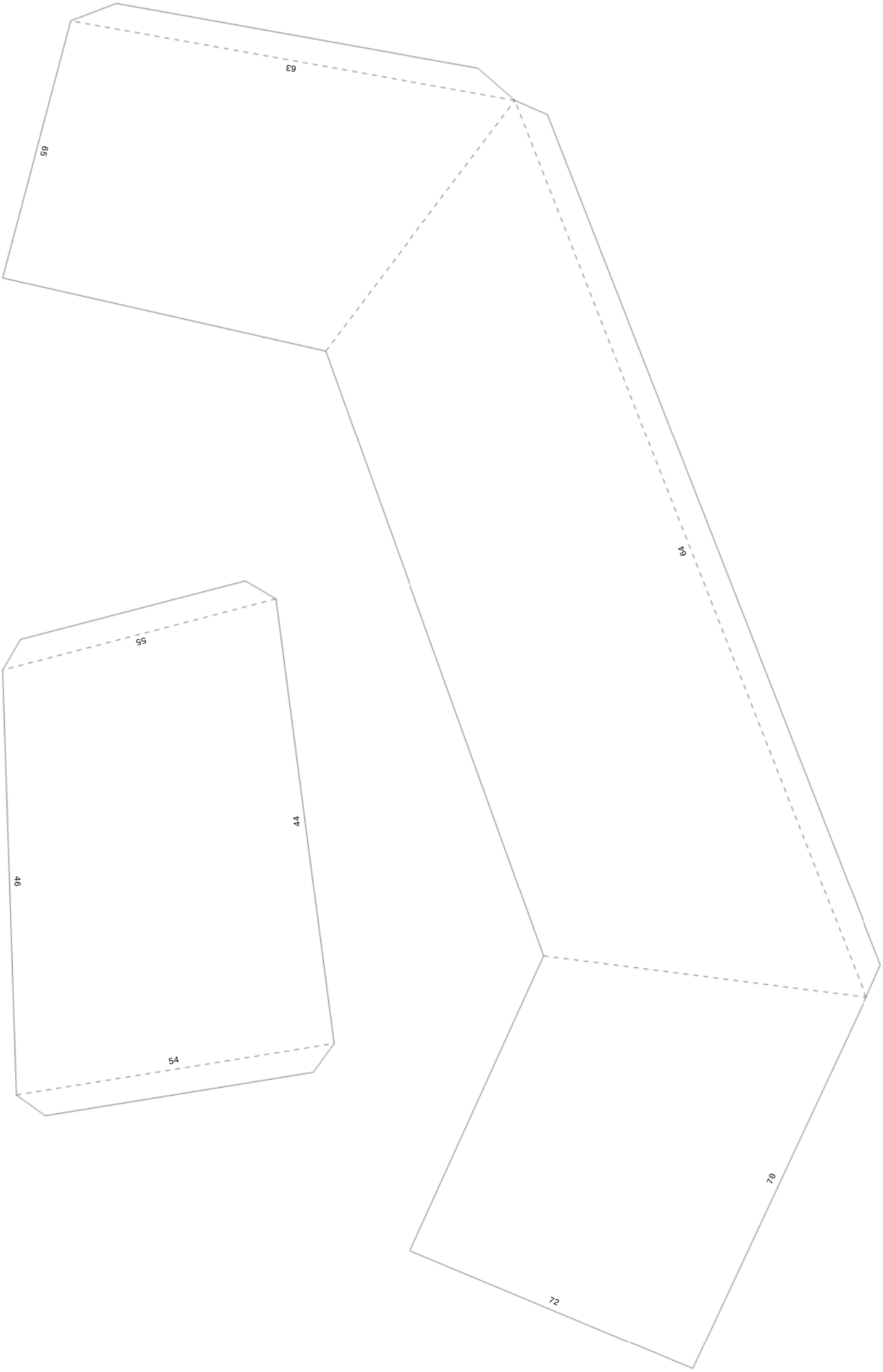
63
65
64
55
44
46
54
70
72

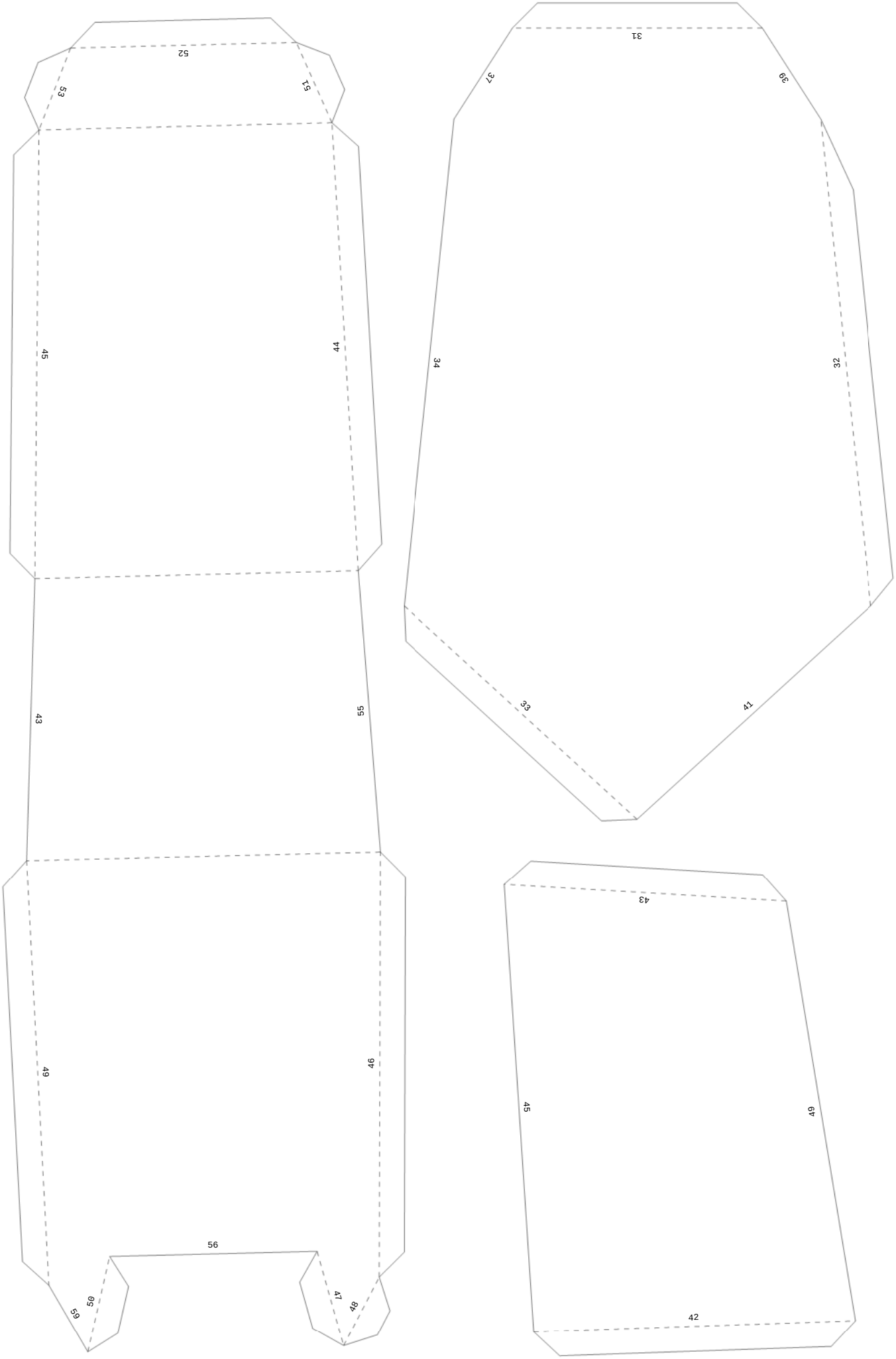
52
53
51
45
44
43
55
49
46
56
59
50
47
48
31
37
39
34
32
33
41
43
45
49
42

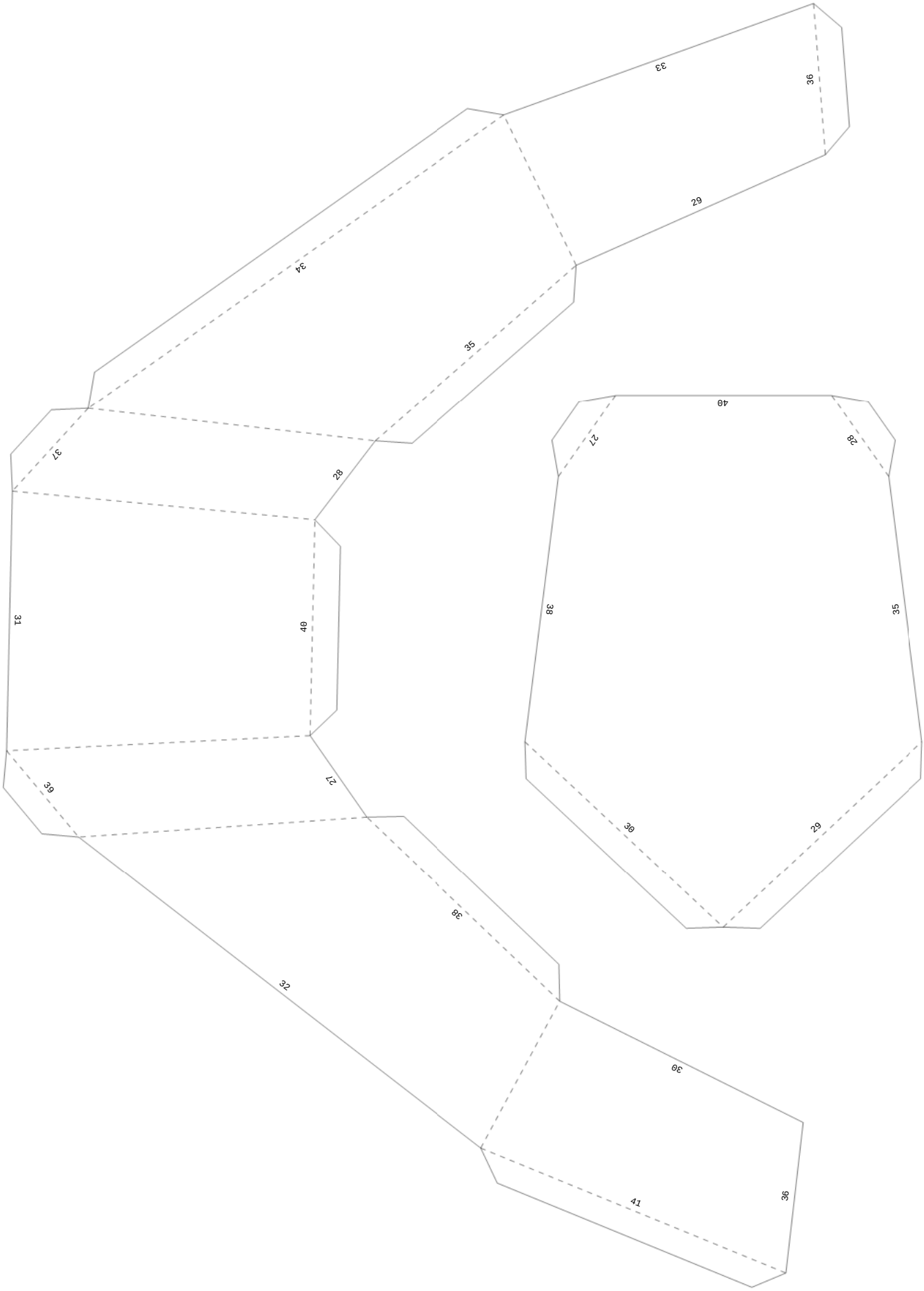
33
36
29
34
35
37
28
40
27
28
38
35
31
40
39
27
30
29
38
32
39
41
36

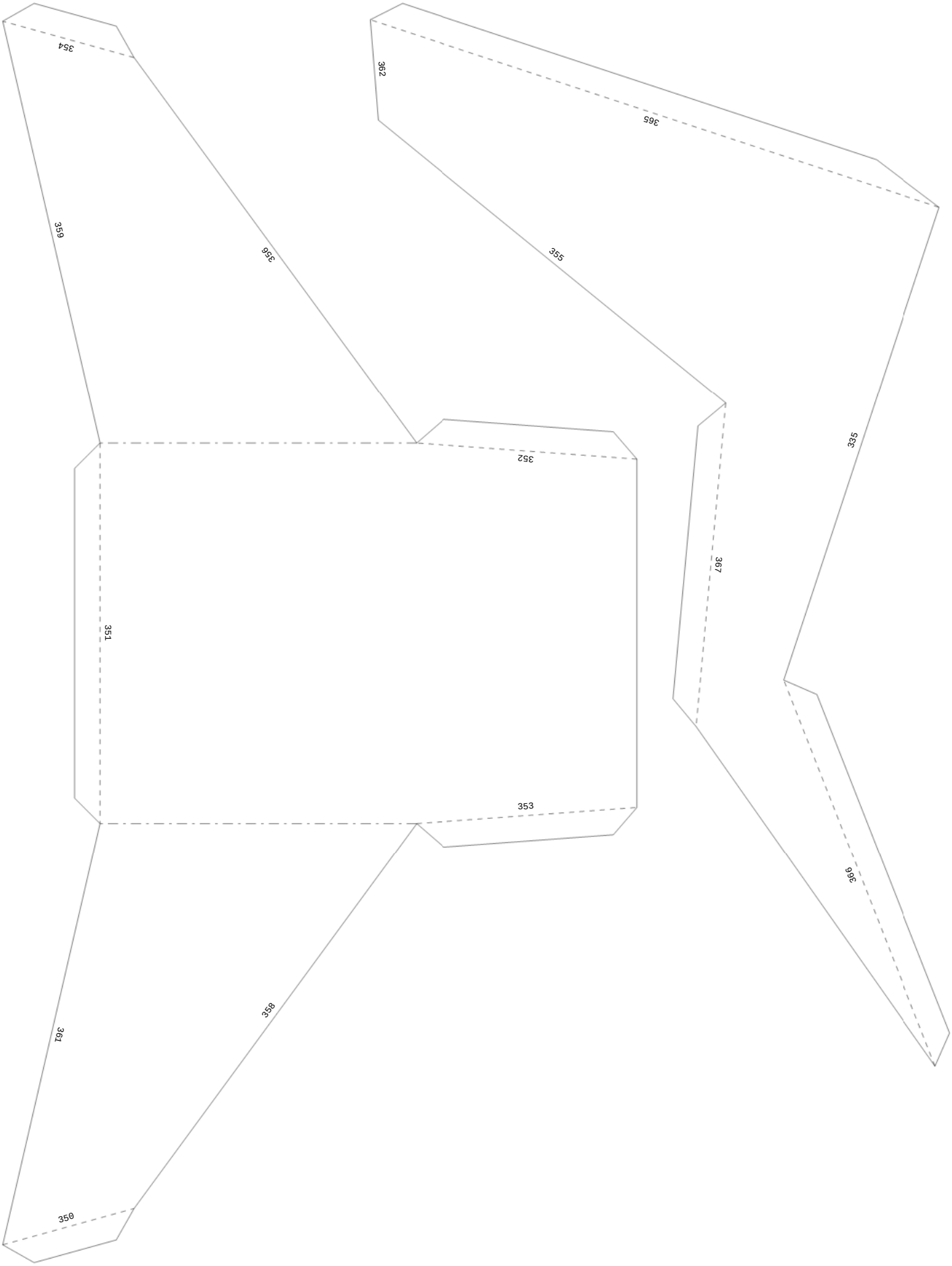
354
362
365
359
356
355
335
352
367
351
353
366
361
358
350

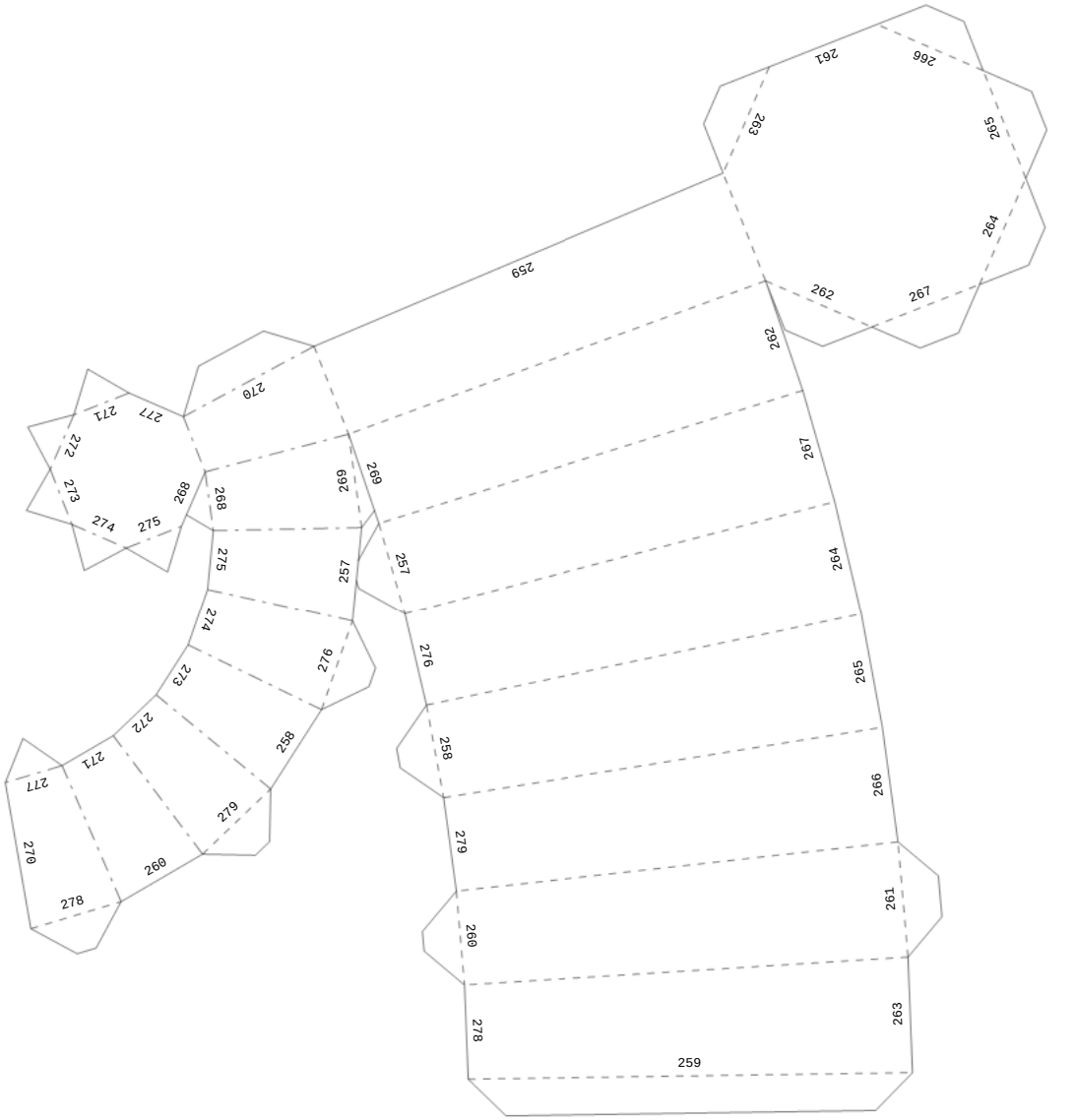
261
266
262
265
264
259
267
262
292
710
277
271
272
273
268
274
275
268
269
269
267
275
257
257
294
274
276
276
265
273
258
272
271
258
266
277
279
279
270
260
261
278
260
263
278
259

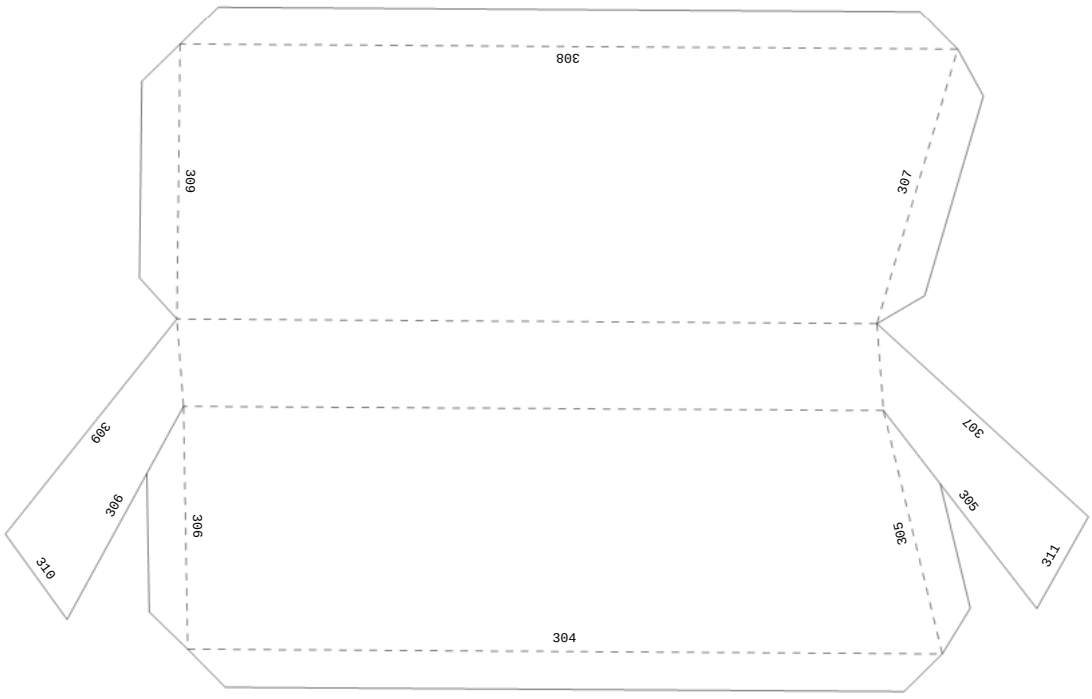
308
309
307
309
307
306
305
306
306
310
311
304

224
3
218
225
226
220
221
227
5
216
217
4
219
215
223
126
229
222
228
2

222
1
769
227
223
221
220
219
226
217
218
9
322
328
321
323
329
326
325
332
324
333
329
330
327
331

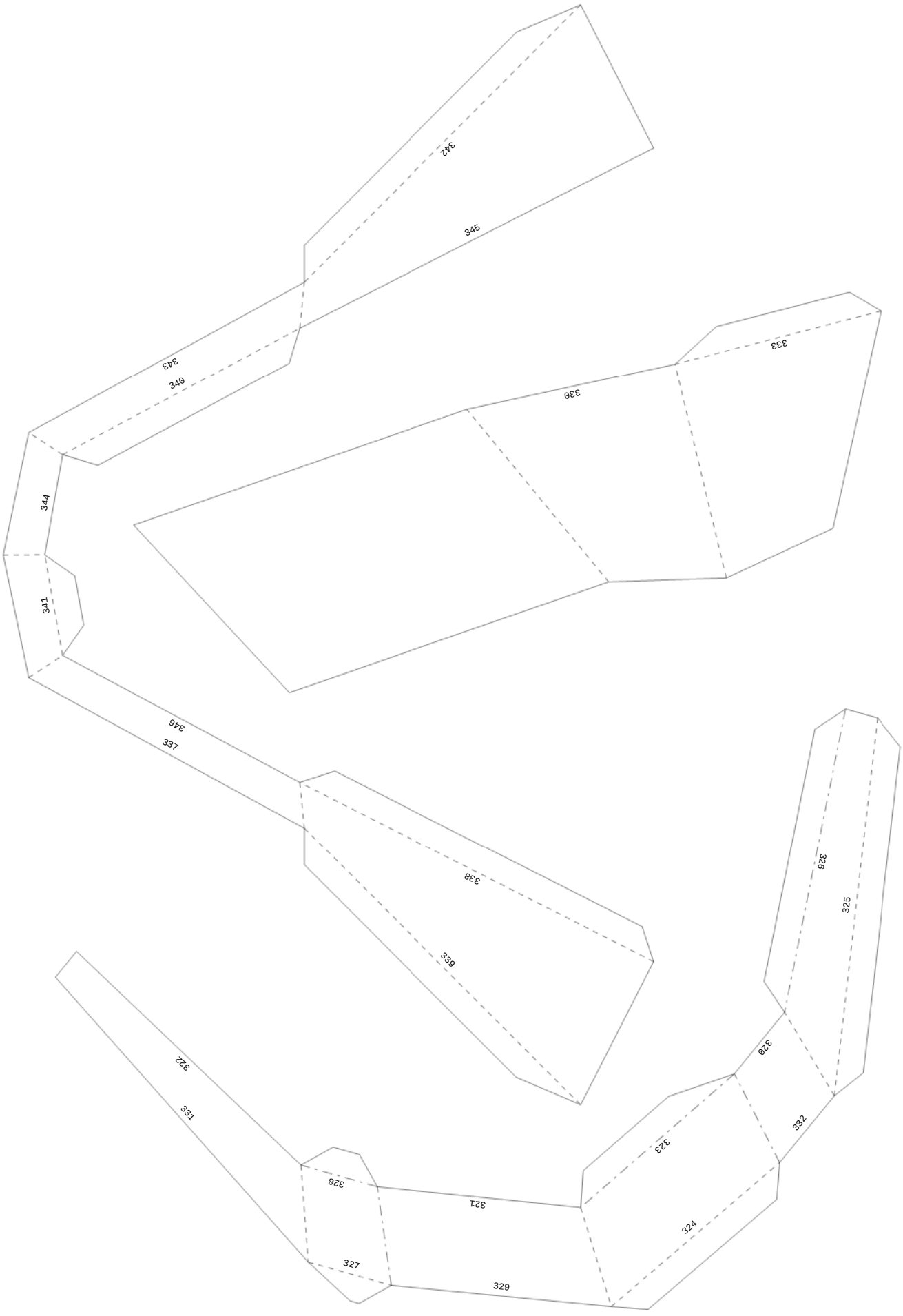
342
345
343
340
333
330
344
341
346
337
338
339
326
325
322
331
320
332
323
328
321
324
327
329

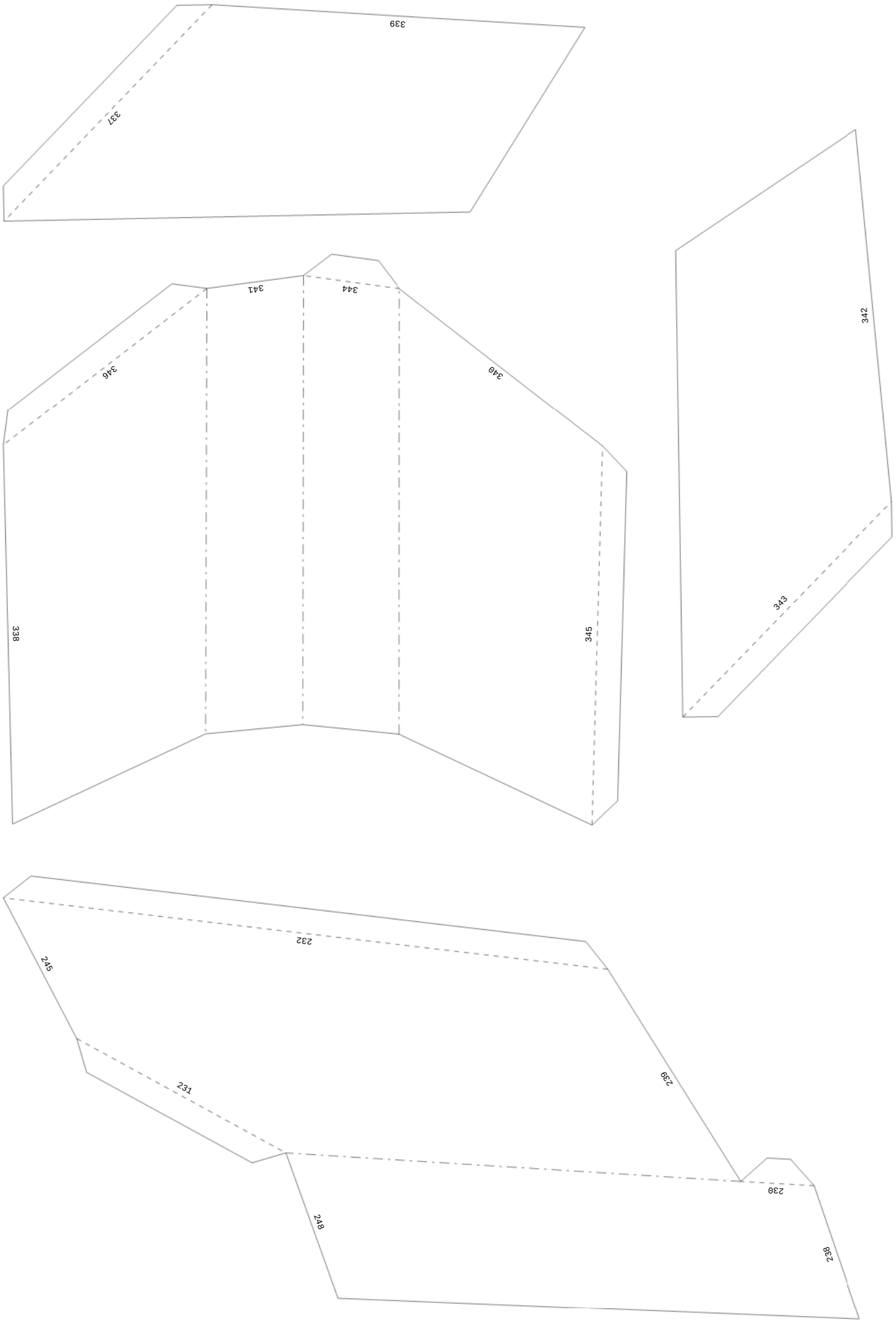
339
337
342
341
344
346
340
343
338
345
232
245
239
231
230
248
238